MIG-21

מדריך דגמים

אוירונים אחרים:

1) סופרמיסטר $^1/_{48}$
2) מירז׳ III C $^1/_{48}$
3) מיג 21C $^1/_{72}$
4) מירז׳ III R $^1/_{72}$
5) סקייהוק A-4F $^1/_{72}$
6) פנטום II F, 4B $^1/_{72}$
7) סטרפייטר F104 $^1/_{72}$
8) קונקורד $^1/_{600}$
9) בוינג $^1/_{220}$
10) אפולו $^1/_{96}$
11) עכביש $^1/_{96}$
12) פוגה מגיסטר

מיג־21 („פישבד")

מיג־21 אפ הוא דגם הירוט היומי הסטנדרדי, בעל טווח קצר. בדגם „פי אֶפ" הוכנסו מספר שיפורים, ביניהם משטחי הזנב האנכיים הוגדלו, מצנח העצירה מוקם במקום אחר וחופת תא־הטייס חדשה. קונוס הח רטום מאחסן, כפי הנראה, מכ"מ משופר.

מנוע : 1, סילון, 4300 (5700) ק"ג דחף (שתי רקיטות־המ ראה ניתן להרכיב מאחור). **ממדים** (משוערים) : מוטה 7.60 מ', אורך 16.75 מ'. **משקל** : בהמראה, עם מיכל דלק בגחון (750 ליטר) — 7600 ק"ג. **ביצועים** : מהירות מירבית (ללא מטענים חיצוניים) 2300 ק"מ/שעה ב־40,000 רגל (מאך 2.2) ; עם שני טילי „אַטול" — 2100 ק"מ/שעה (מאך 2.0) ; רדיוס פעולה במהירות שיוט תתקולית 650 ק"מ ; משך נסיקה ל־40,000 רגל — 4.5 דקות. **חימוש** : שני תותחי 30 מ"מ (לא בדגם PF), שני טילי אויר־אויר „אַטול" תחת הכנפים ; נקודת תליה מרכזית תחת הגוף עבור מטענים חיצוניים.

אחים מלנה

הוראות הרכבה למטוס קרב-
מיג MIG 21

קנה-מדה: 1/72

אחים מלנה

הוראות הרכבה

- לתוצאות מכסימליות קרא את ההוראות בעיון רב.
- הזהר לבל ייגע הדבק בעיניך, בריחוט או בבגד.
- פרק רק את החלקים שעליך להדביק, בהתאם להוראות.
- לפני מריחת הדבק ודא שהנך יודע כיצד לחבר את החלקים, ע"י חיבורם ללא דבק.
- בטל נקודות כנסות חומר בחלקים למניעת הפרעות בהמשך הרכבת המטוס.
- השתמש במינימום דבק, כיון שעודפים נוגמים בצורת המטוס.
- בגמר הרכבת המטוס המתן מספר דקות לייבוש הדבק, וגש להדבקת הסמלים.
- צבע החלקים לפני הדבקתם, לפי הנחיות.

ב ה צ ל ח ה !

1

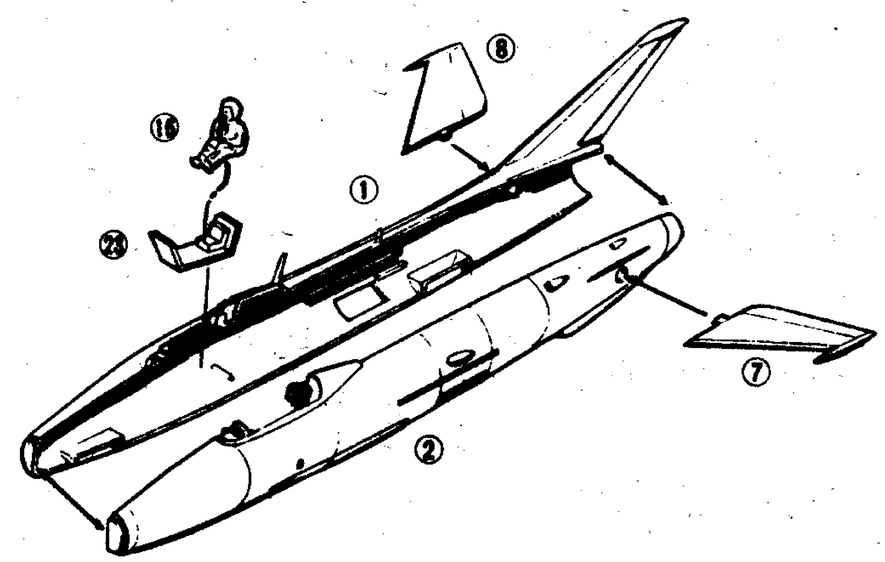

הרכבת גוף המטוס, הזנב, מושב הטייס והטייס.

2

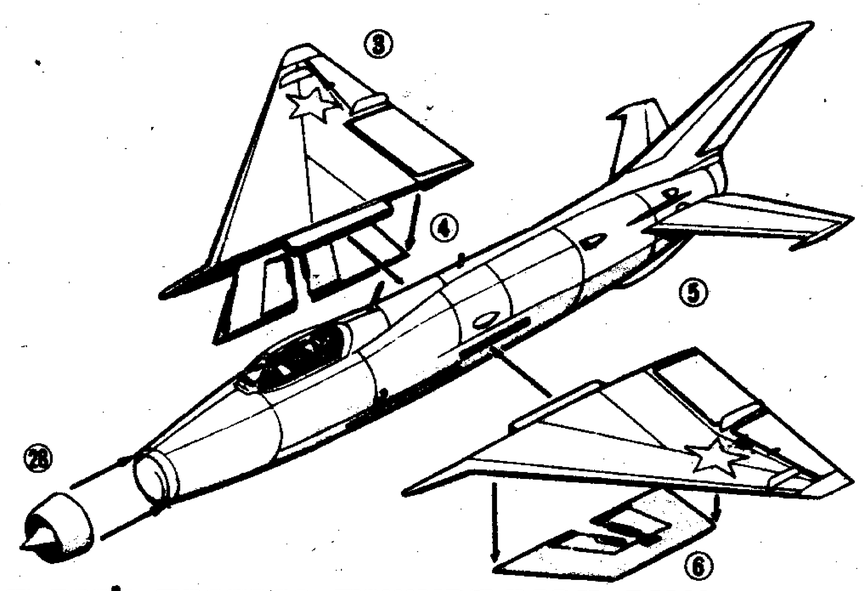

הרכבת כונס האויר, הכנף הראשית-וחיבורה לגוף המטוס.

3

6

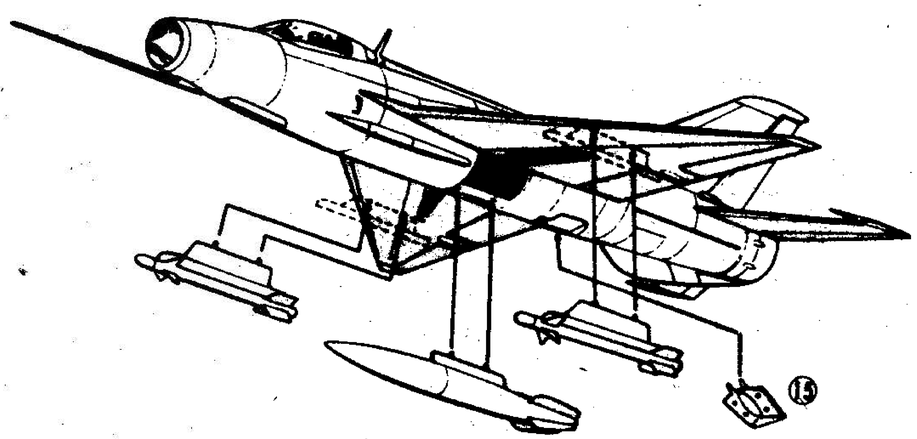

התאמת הטיל ומיכל הדלק הרזרבי-לגוף המטוס.

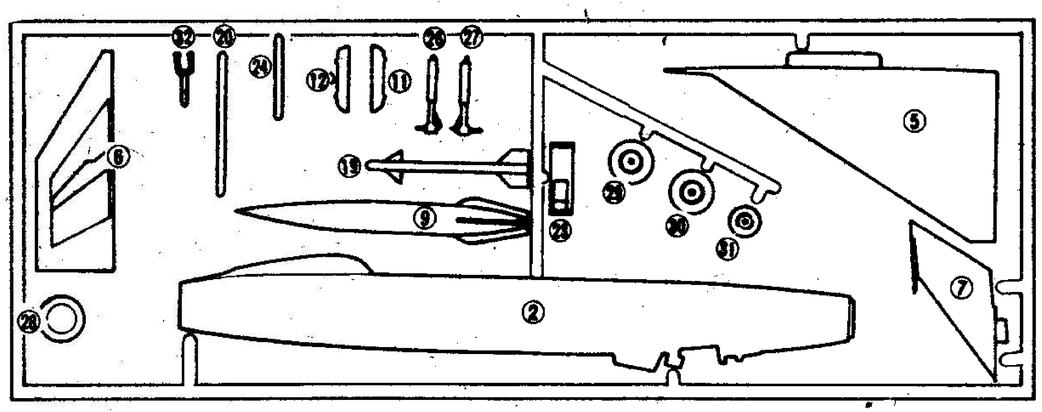

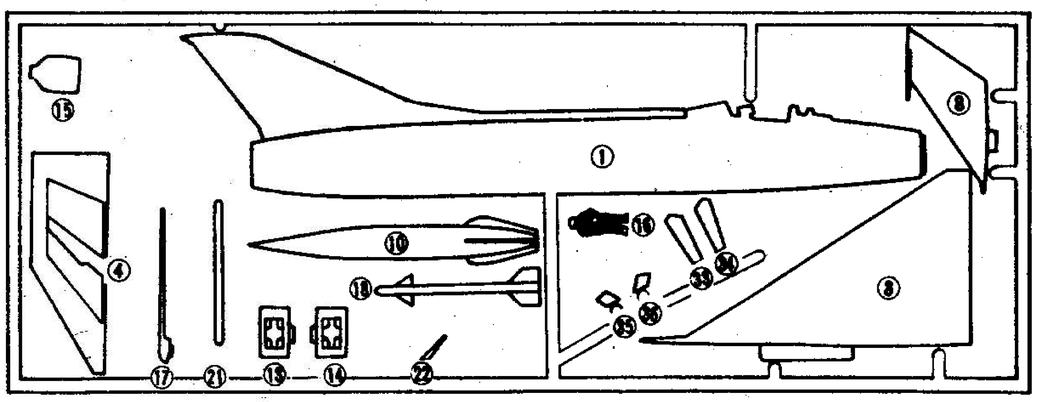

ציור החלקים ומספריהם - וודא חיבור החלקים ללא דבק

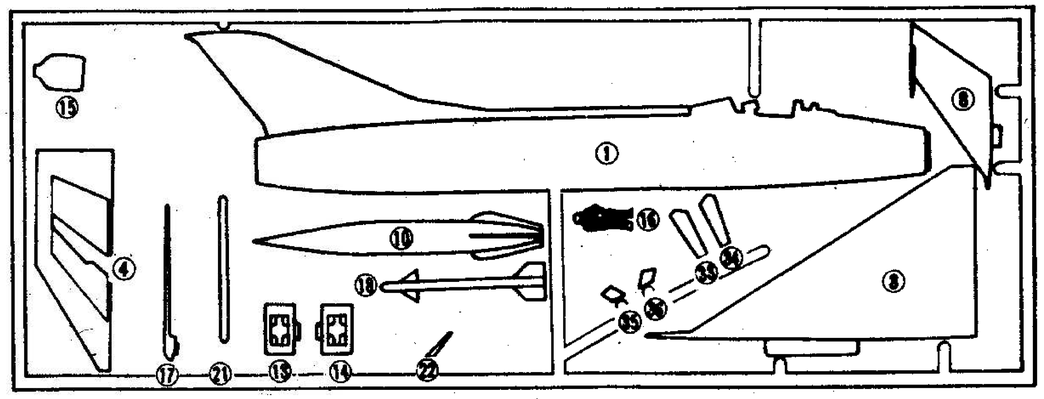

ציור החלקים ומספריהם - וודא חיבור החלקים ללא דבק

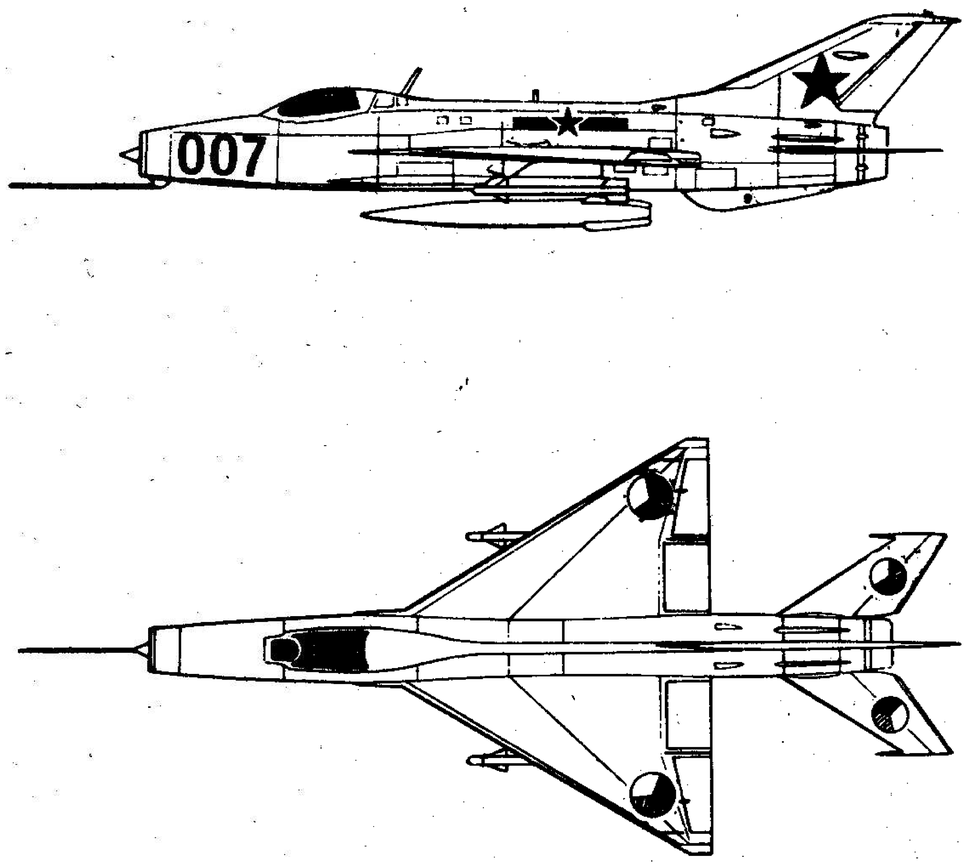

הוראות להדבקת הסמלים:

חתוך במספריים בזהירות סביב כל סמל במרחק מס' מילימטרים, הזהר שלא לפגוע בסמלים שלידו. השרה מדי פעם 4-3 סמלים בקערית מים למשך כמה דקות. וודא מיקומו של כל סמל בבטחון. הקרב את קצה הגיר שעליו מודפס הסמל אל המקום המיועד. והחלק את הסמל בזהירות למקומו. ישר את הסמל בזהירות (אם יש צורך בכך). המתן ליבושו.

2

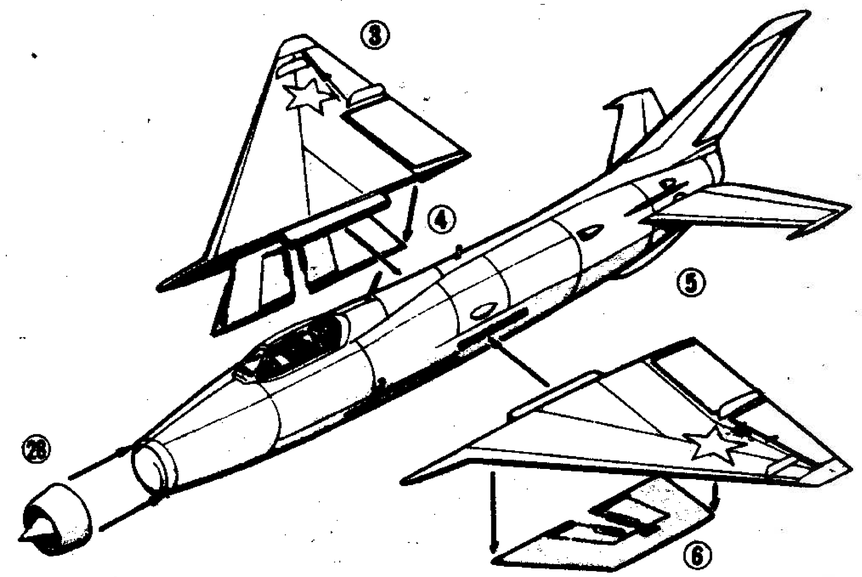

הרכבת כונס האויר, הכנף הראשית-וחיבורה לגוף המטוס.

3

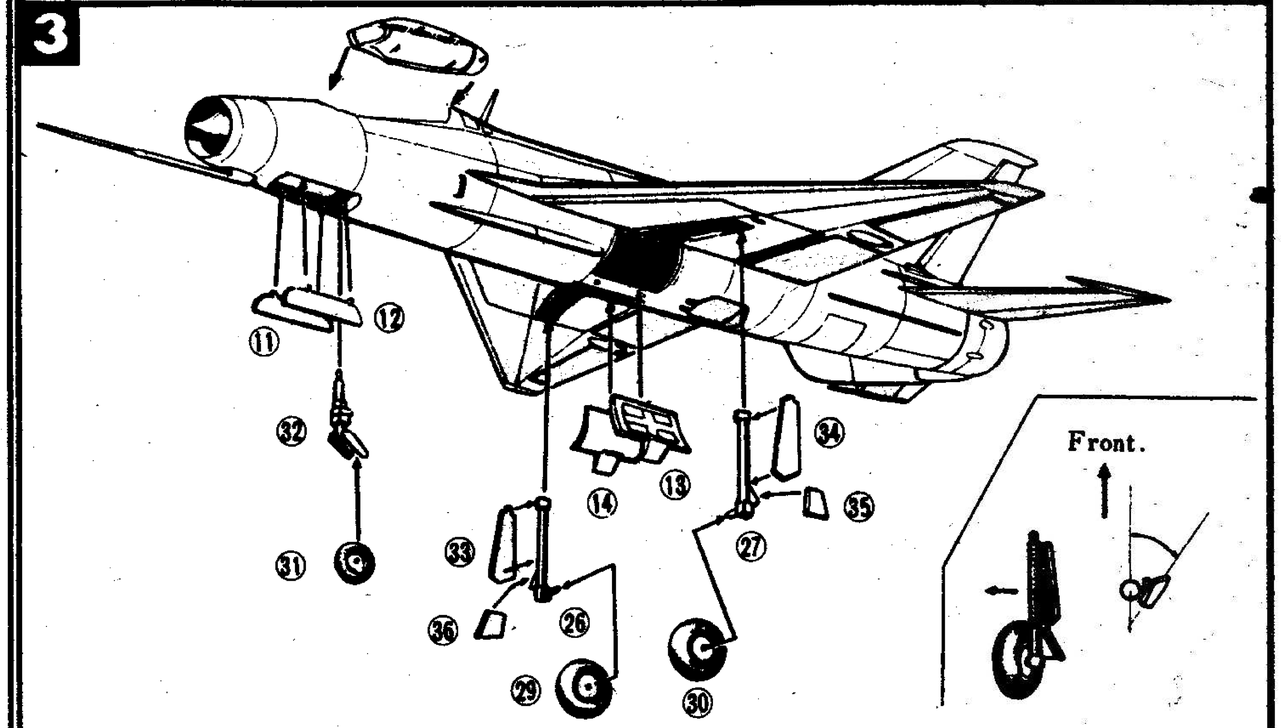

הרכבת חזפת הטייס, כן הנחיתה, הגלגלים ומכסיהם.

5

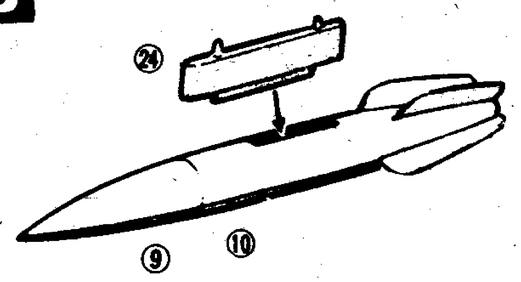

הרכבת מיכל דלק רזרבי.

4

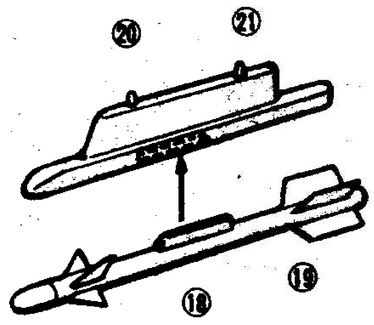

הרכבת הטיל.

מיוצר ע"י **האחים מלכה**, יהודה הימית 36, יפו, טל. 820512