BS-3 100mm Field gun

1/35 scale detail set for ICM kit No.35 141 • sada detailů pro model 1/35 ICM 35 141

eduard

35 676

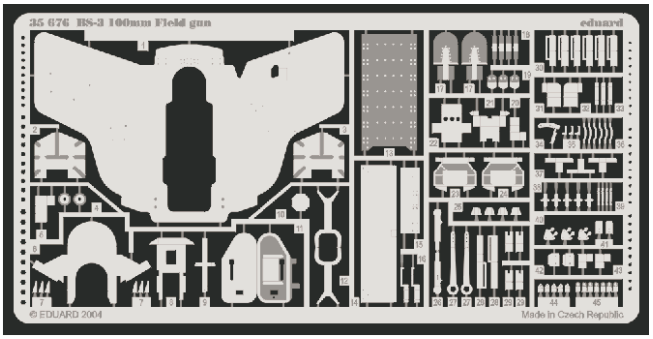

- APPLY EXPRESS MASK AND PAINT BEFORE GLUING / POUŽÍT EXPRESS MASK NABARVIT PŘED SLEPENÍM
- SYMETRICAL ASSEMBLY / SYMETRICKÁ MONTÁŽ
- REMOVE / ODSTRANIT
- BEND / OHNOUT
- GRIND / OBROUSIT
- OPTION / VOLBA
- DRILL HOLE / VRTAT OTVOR
- REPLACE / NAHRADIT

- ORIGINAL KIT PARTS / PŮVODNÍ DÍLY STAVEBNICE
- PHOTO-ETCHED PARTS / LEPTANÉ DÍLY
- PARTS TO BE REMOVED / DÍLY K ODSTRANĚNÍ
- FILL / TMELIT

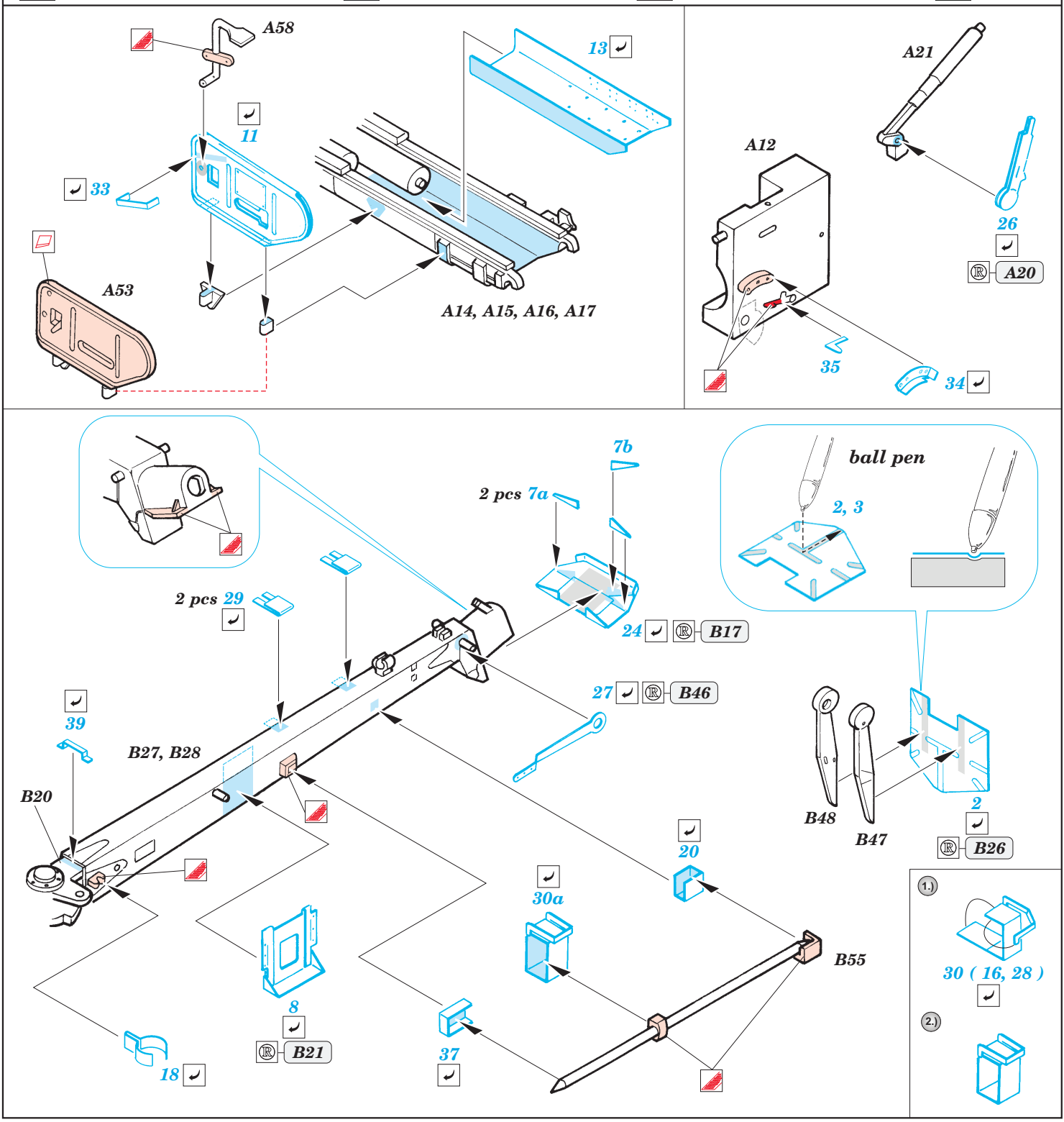

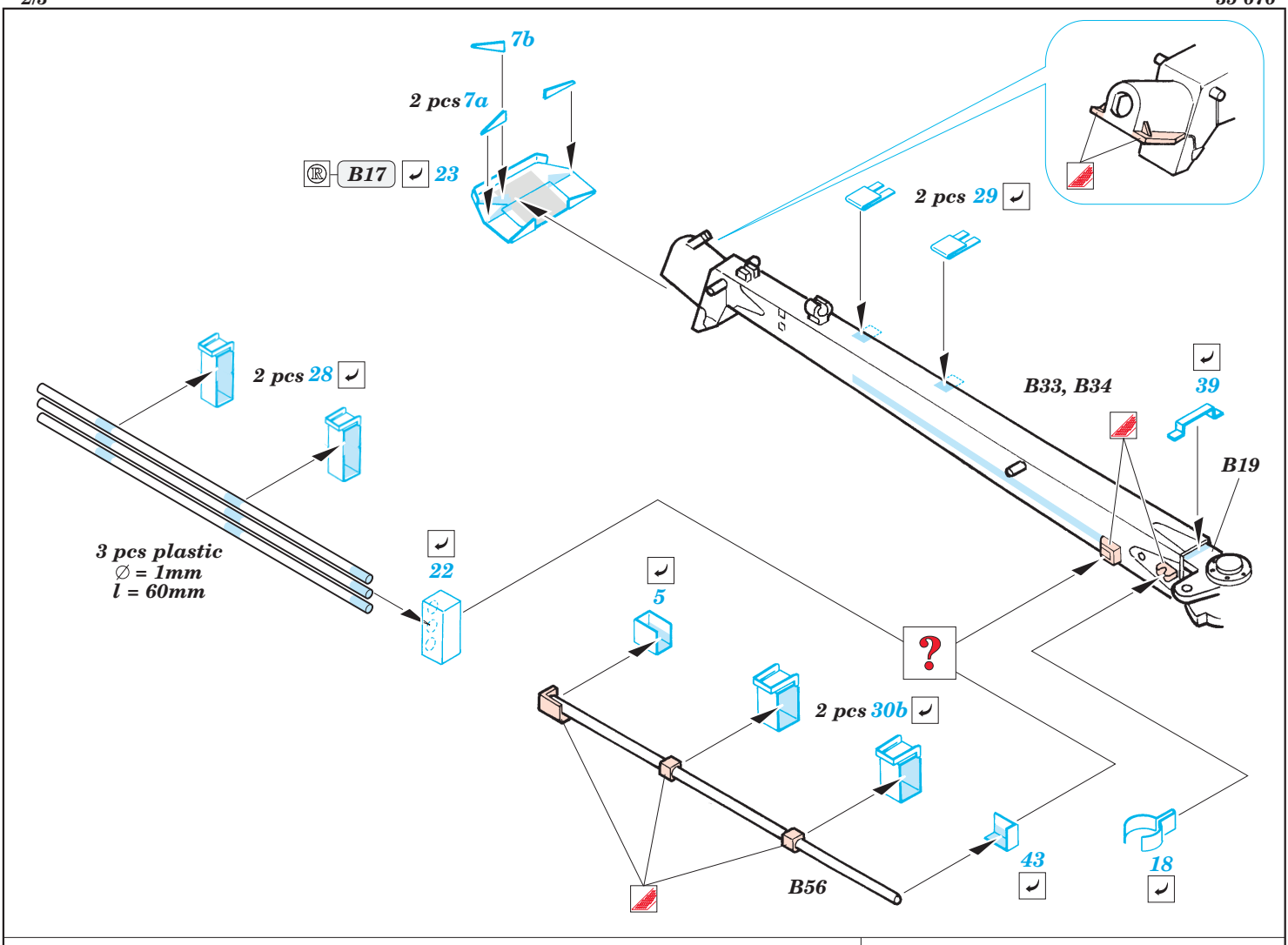
7b
2 pcs 7a
B17
23
2 pcs 29
2 pcs 28
B33, B34
39
B19
3 pcs plastic
∅ = 1mm
l = 60mm
22
5
?
2 pcs 30b
B56
43
18

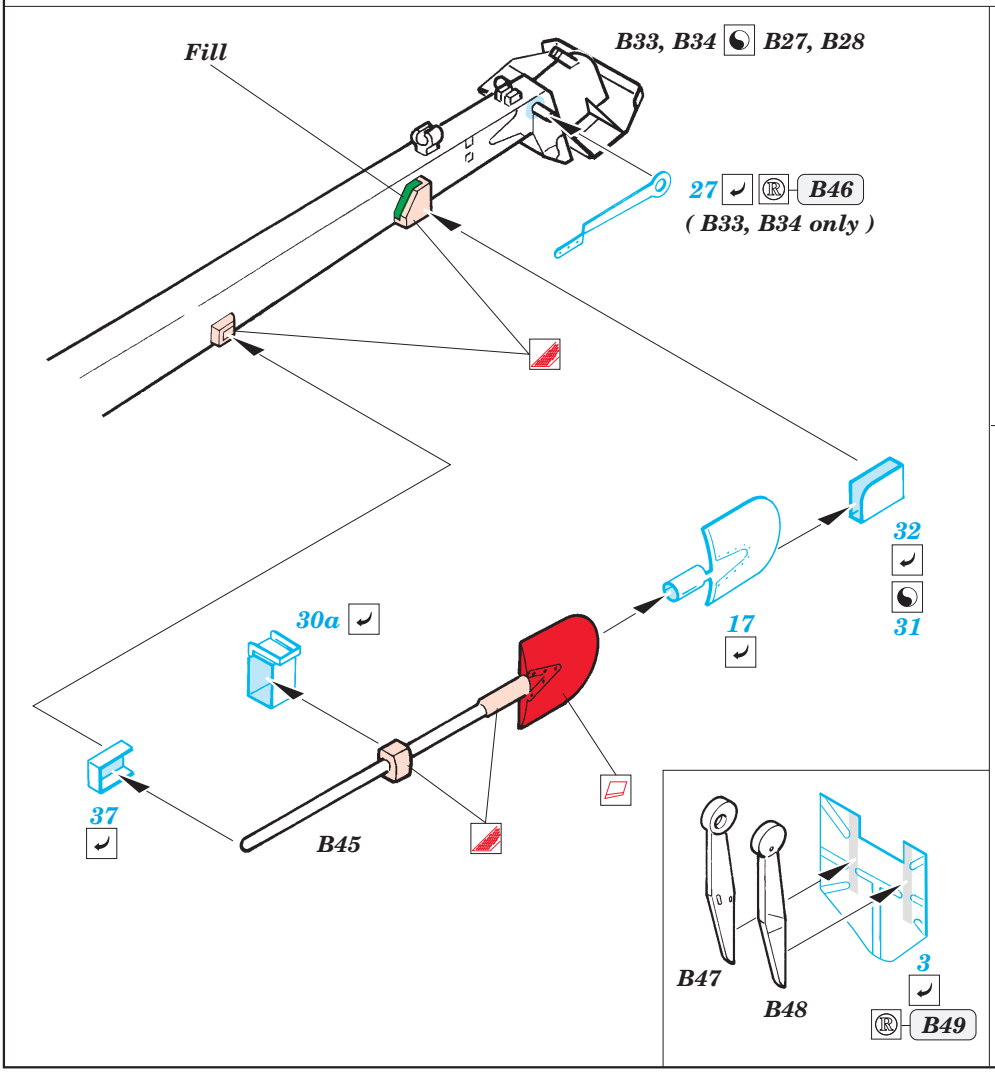
Fill
B33, B34
B27, B28
27
B46
(B33, B34 only)
32
31
30a
17
37
B45
B47
B48
3
B49

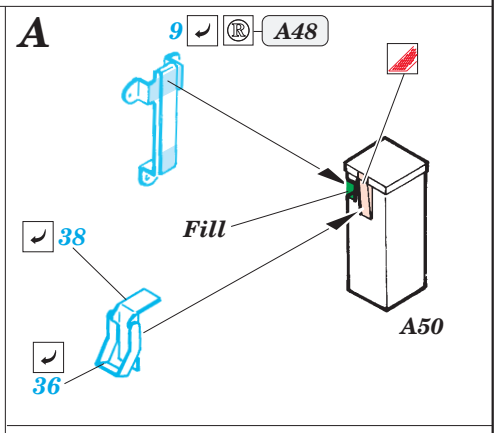
A
9
A48
Fill
38
36
A50

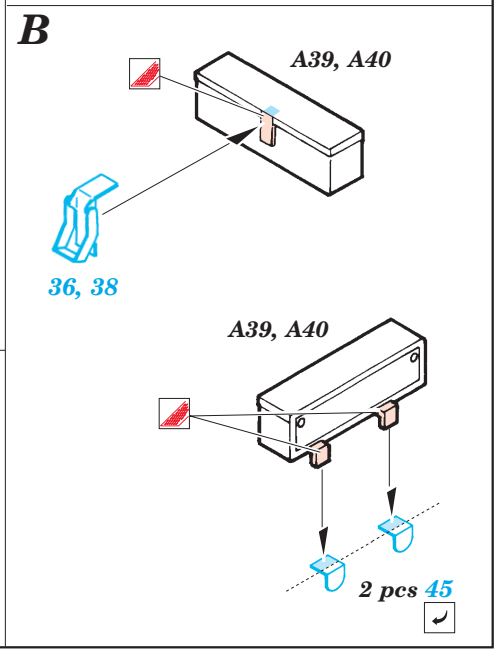
B
A39, A40
36, 38
A39, A40
2 pcs 45

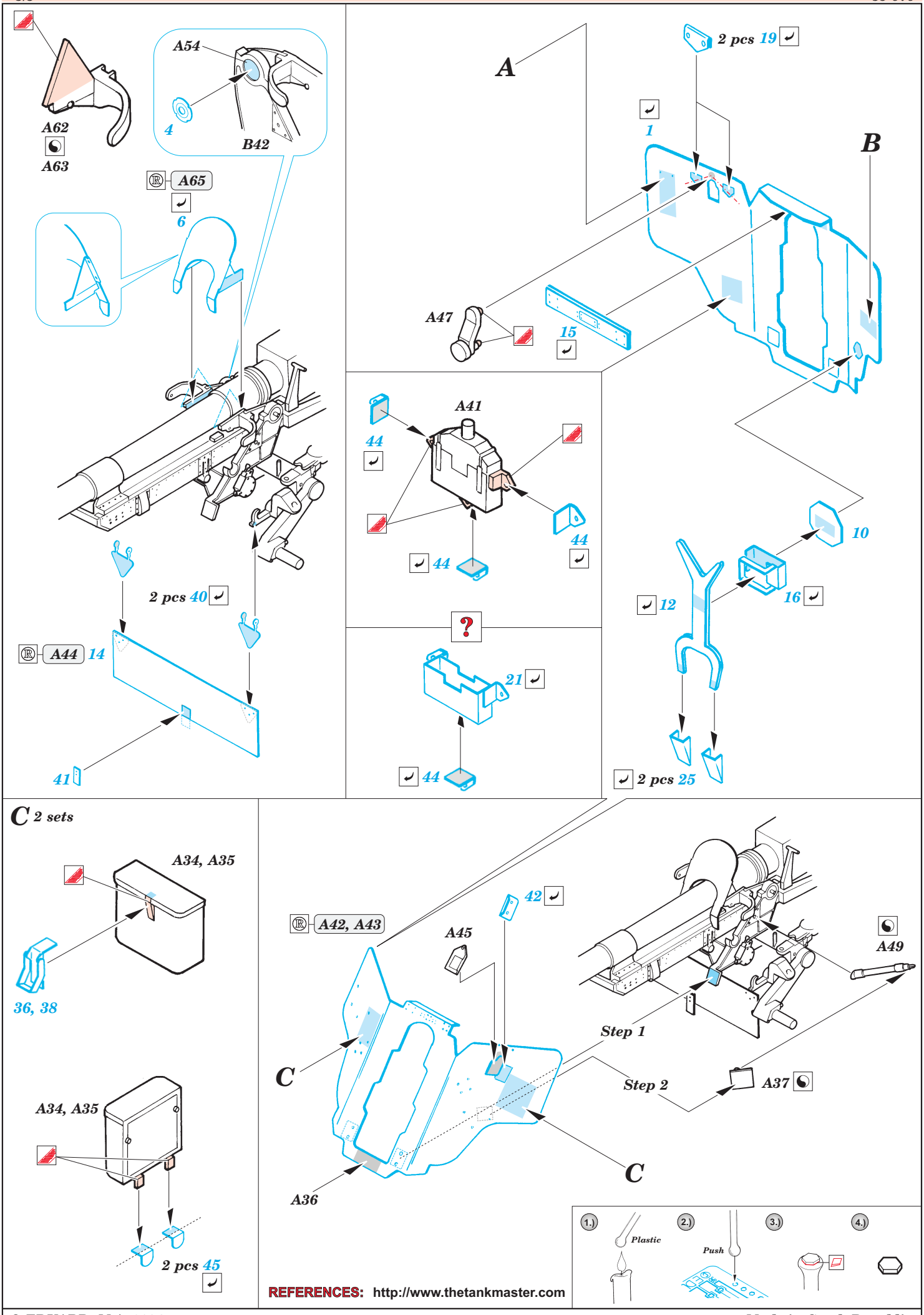

REFERENCES: http://www.thetankmaster.com