Revell

Lockheed Martin

F-16MLU „Solo Display“

03980-0389

© 2014 BY REVELL GmbH. A subsidiary of Hobbico, Inc.

PRINTED IN GERMANY

Lockheed Martin F-16MLU „Solo Display“

1971 beteiligte sich General Dynamics an einem Programm für einen agilen, leichten Kampfjet als Ersatz für die alten F-104 Starfighter. Die YF-16 flog erstmalig am 2. Februar 1974 und wurde ein Jahr später von der USAF bestellt. Die Hauptmerkmale der Falcon sind der einzelne, breite Lufteinlass unter der Nase und die einteilige, blasenförmige Cockpithaube, die im Luftkampf eine perfekte Rundumsicht gewährleistet.

Der Entwicklung der F-16 schlossen sich schnell andere NATO-Staaten an, wie Belgien, die Niederlande, Dänemark und Norwegen. Die operative Version der F-16A war mit vielen neuen Technologien wie APG-66 Radar und Fly-by-wire-System ausgerüstet. Sie kam ab 1976 zum Einsatz, die doppelsitzige Version F-16B hob zum ersten Mal 1977 vom Boden ab. Ab 1979 nahm sie ihren Dienst bei den Luftstreitkräften als Abfangjäger und Kampfbomber auf.

1981 stattete die USAF die leistungsfähige F-16 mit weiteren neuen Fähigkeiten aus, wie Beyond Visual Range, Allwettertauglichkeit und Tiefflugfähigkeiten. Diese Version erhielt die Bezeichnung F-16C Viper. Angesichts dieser neuen Fähigkeiten suchten die europäischen Staaten, bei denen die A/B-Versionen in Dienst standen, ebenfalls Möglichkeiten zur Verbesserung ihrer alten Maschinen.

Zwischen 1995 und 1997 führten fünf Länder das Modernisierungsprogramm MLU (Mid-Life-Update) durch, mit dem durch strukturelle Veränderungen die Lebensdauer des Flugzeugs verlängert und die Tragfähigkeit erhöht wurden. Updates der Bordelektronik waren die Highlights des Programms, das neueste Systeme nutzte. Das Cockpit-Panel wurde durch drei MFD-Bildschirme mit schwarzem Hintergrund ergänzt, um auf Nachtsicht umgeschaltet werden zu können.

Äußerlich besteht die größte Veränderung der F-16 MLU (auch als F-16AM / BM bezeichnet) in den vier IFF-Antennen vor dem Cockpit. Doch auch das Waffensystem wurde wesentlich geändert, um das Mitführen lasergelenkter Bomben und Zielbeleuchtungsbehälter (Laser Designator Pod), die Nutzung verschiedener Luft-Luft-Raketen für Nah- und Beyond Visual Ranges (BVR) und von Aufklärungsbehältern oder elektronischen Störsendern zu ermöglichen.

Von Anbeginn des Programms berücksichtigte es alle zukünftigen Upgrade-Fähigkeiten. Seit 2000 wurden die MLU-Maschinen ständig durch neue Systeme und Updates ergänzt, um höchste Einsatzbereitschaft zu gewährleisten. Die neueste Version der MLU F-16 kann modernste AIM-9X, AIM-120D AMRAAM oder IRIS-T Raketen und GPS-gelenkte Bomben tragen.

Die F-16AM Falcon ist weiterhin eines der am meisten eingesetzten Flugzeuge der NATO in Europa. Zahlreiche F-16 fremder Staaten sind bei Airshows zu sehen, doch beschränken sich die äußerlichen Unterschiede auf den Anstrich. 2009 gestaltete die Royal Netherlands Air Force mit der J-015 eine F-16AM für Solo Displays in einem sehr attraktiven orangefarbenen Perlglanzlack mit einem roten Löwen, um die Niederlande bei Airshows im Ausland zu repräsentieren. Das Flugzeug ist so populär, dass es 2013 immer noch seine Bemalung trägt. Dieses berühmte F-16 Solo Display teilten sich im Laufe der Jahre verschiedene Piloten, Staffeln und Luftwaffenstützpunkte (Leeuwarden und Volkel).

Spannweite (ohne Raketen an Flügelspitzen): 9,80 m
Länge: 14,8 m
Höhe: 4,8 m
Leergewicht: 8.272 kg
Maximales Startgewicht: 16.900 kg
Höchstgeschwindigkeit: 2.173 km/h (Mach 2,05)
Einsatzradius (ohne Zusatztanks): 550 km
Bewaffnung: 1x Cannon M61 Vulcan 20mm

Lockheed Martin F-16MLU „Solo Display“

On 1971, General Dynamics took part on program for highly a manoeuvrable light interceptor-fighter to replace the old F-104 Starfighters. The YF-16 Flown on first time on 2nd Febrary 1974 and was chosen one year later by the USAF, The main characteristics of the Falcon are the large lonely intake under the nose, and the one-part smoked canopy who give perfect visibility during close air combats

The F-16 developpement was quickly joined by NATO countries like the Belgium, Netherlands, Danemark and Norway. The operational version designed F-16A, equiped with lot of newest technologies like APG-66 Radar, and the fly by wire. It took the air on 1976, the twin seater version designed F-16B flown on first time on 1977. The entered in service in Air Forces from 1979 as Interceptor and Fighter-Bomber.

In 1981, with so high of the performances of the F-16, the USAF added new capacities such as the Beyond Visible Range combat capabilities, with the all weather capacity, low altitude flight performances, it's the F-16C Viper. Following those new capabilities the Europeans countries using the A/B versions started a studying the possibilities to upgrade their older aircrafts.

Developed and tested between 1995 and 1997 by five countries, the modernization program MLU (Mid-Life-Update), offered structural modification to increase the life of airframe and the loads capabilities. Avionics updates are the highlights of program, using the newest systems. The cockpit panel is completed with three MFD screen, and its background is painted black to allow the use of night vision toggles.

Externally the main change of F-16 MLU (also called F-16AM / BM) is the four IFF antennas front of cockpit. But the weapon system is highly modified permitting the load laser guided bombs and laser designation pod, as far as the capabilities to use various Air to Air missiles for short and Beyond Visual Ranges (BVR) and Reconnaissance Pod or electronic jammer pod.

From the first beginning of the program, the development also take care about the futures capabilities of upgrades, during the 2000's several systems and updates are still added to the MLU aircrafts in aim to be most operational as possible. The newest versions of MLU F-16 allow to load the newest AIM-9X, AIM-120D AMRAAM or IRIS-T missiles, and GPS guided bombs.

The F-16AM Falcon is still on of most used aircraft in NATO in Europe, Lot of foreign F-16 are seen during airshows, but the lonely visual differences between them are the colors schemes. On 2009 the Royal Netherlands Air Force, specially painted the F-16AM registered J-015 for Solo Flying Display in very attractive colors, pearl metallic orange with red lion, representing the Dutch country abroad in airshows. The aircraft is so popular that it is still kept painted in 2013. This famous solo display F-16 was shared to different pilots, squadron and bases (Leeuwarden & Volkel) through the years.

Width (without wing tips missiles): 9,80 m
Length : 14,8 m
Height : 4,8 m
Empty weight : 8272 kg
Maximum takeoff weight : 16900 kg
Maximum speed: 2173 km/h (Mach 2.05)
Range (without external tanks) : 550km
Armament: 1x Cannon M61 Vulcan 20mm

Form hergestellt und im Eigentum von Revell GmbH. Widerrechtliche Nachahmungen werden gerichtlich verfolgt.
Ce produit est propriété de la société Revell GmbH. Toute utilisation ou duplication frauduleuse fera l'objet de poursuites en justice
Modelado y en propiedad de Revell GmbH. Imitaciones ilícitas serán perseguidas por la ley.
Forma prodotta dalla Revell GmbH ed di proprietà della stessa impresa, la quale procederà legalmente contro ogni imitazione abusiva
Malli on Revell GmbH valmistama ja omaisuutta. Laittomaan kopiointiin tullaan puuttumaan oikeudellisin toimin.
Formen er produceret og ejes av Revell GmbH. Etterligning vil tiltales vå bli gjenstand for rettslig forfølgelse.
Produkcja i prawa własnosc firmy Revell GmbH. Nielegalne podrabianie jest zabronione pod odpowiedzialnością sądową.
Model, Revell GmbH firmasının mülkiyeti altında imal edilmiştir. Kanuna aykırı taklitler mahkemece takip edilecektir.
A forma előállítója és a tulajdonjog birtokosa a Revell GmbH. A jogellenes utánzatokat és hamisítványokat bíróságilag üldözik.

Mould manufactured by and property of Revell GmbH. Illegal imitations are subject to prosecution.
Vorm vervaardigd door en eigendom van Revell GmbH. Onrechtmatige nabootsingen worden gerechtelijk vervolgd.
Formas produzidas e de propriedade da Revell GmbH. Cópias não autorizadas serão processadas judicialmente como determinado na lei
Modellen tillverkad av och tillhör Revell GmbH. All kopiering beivras enligt lagen om upphovsrätt.
Formen er fremstillet af Revell GmbH som også har ejendomsret. Lovstridige efterligninger søges
Модель изготовлена и является собственностью фирмы Revell GmbH. **Противозаконные подделки преследуются в судебном порядке.**
Η μορφή κατασκευάστηκε και περιήλθε στην ιδιοκτησία της Revell GmbH. Οι παράνομες μιμήσεις θα καταδιώκονται δικαστικώς.
Tvar byl vyroben firmou Revell GmbH a je jejím majetkovým. Proti nezákonným napodobeninám se bude postupovat soudní cestou
Forma je proizvedeno in je vlastništvo Revell GmbH. Neovlačene kopije bodo pravno kažnjane.

Vor dem Zusammensetzen gut durchlesen!

D: Achtung: Jedes Teil ist numeriert (1). Reihenfolge der Montageschritte beachten. Benötigte Werkzeuge: Messer und Feile zum Entfernen und Entgraten der Teile (2) Gummiband, Klebeband und Wäscheklammern zum Zusammenhalten der geklebten Einzelteile (3). Plastikteile in einer milden Waschmittellösung reinigen und an der Luft trocknen, damit der Farbanstrich und die Abziehbilder besser haften. Vor dem Ankleben prüfen ob Teile passen, Klebstoff sparsam auftragen Chrom und Farbe an den Klebeflächen entfernen. Kleine Teile anstreichen, bevor sie vom Rahmen entfernt werden (4) (5). Farben gut durchtrocknen lassen, erst dann den Zusammenbau fortsetzen. Jedes Abziehbildmotiv einzeln ausschneiden und ca. 20 Sekunden in warmes Wasser tauchen. Das Motiv an der bezeichneten Stelle vom Papier abschieben und mit Löschpapier andrücken.

NL: OPGELET: Voor de montage eerst goed de handleiding lezen. Elk onderdeel is genummerd (1). Let op de montagevolgorde. Benodigd gereedschap: mes en vijl voor het afbramen van de onderdelen (2); elastiek, plakband en wasknijpers voor het bij elkaar houden van de gelijmde onderdelen (3). Plastic onderdelen met een zacht afwasmiddel reinigen en vanzelf laten drogen, zodat de verf en de decals beter hechten. Controleer voor het lijmen of de onderdelen passen; lijm dun opbrengen. Chroom en verf van de lijmvlakken ver wijderen. Kleine onderdelen verven voordat ze van het raam worden verwijderd (4) (5). Verf goed laten drogen, dan pas verdergaan met de montage. Elke decal afzonderlijk uitsnijden en ca. 20 sec. in warm water dopen. De decal op de aangegeven plaats van het papier schuiven en met vloeipapier aandrukken.

GB: ATTENTION: Read the instructions thoroughly prior to assembly. Each component is numbered (1). Adhere to specified sequence of assembly. Tools required: knife and file for removal of components from frame (2); rubber band, adhesive tape and clothes pegs for clamping components together after applying adhesive (3). Clean plastic components in a mild detergent solution and allow to air-dry so that paint and transfers adhere better. Prior to applying adhesive, check to see whether the components fit together; apply adhesive sparingly. Remove chrome and paint from the contact surfaces. Paint small components before removing them from the frame (4) (5). Allow paint to dry well, and only then continue to assemble. Cut out each transfer individually and immerse in warm water for approx. 20 seconds. Slide transfer off paper and into designated position, then press on with blotting paper.

F: ATTENTION : lisez bien la notice de montage avant de commencer. Chaque pièce est numérotée (1). Respectez l'ordre des opérations. Outils nécessaires : couteau et lime pour ébarber les pièces (2); élastiques, ruban adhésif et pinces à linge pour maintenir les pièces collées (3). Nettoyez les pièces en matière plastique dans une solution douce de produit de lavage et faites-les sécher à l'air afin que la peinture et les décalcomanies tiennent mieux. Avant de mettre la colle, vérifiez si les pièces s'adaptent bien les unes aux autres; mettez peu de colle. Enlevez le chrome et la peinture des surfaces de collage. Peignez les petites pièces avant de les détacher de la grappe (4)(5). Laissez bien sécher la peinture avant de poursuivre l'assemblage. Découpez chaque décalcomanie séparément et plongez-la dans de l'eau chaude pendant 20 secondes environ. A l'endroit marqué, faites glisser le motif pour le séparer du papier et pressez-le sur emplacement avec du papier buvard.

E: ¡Atención! Antes de comenzar con el ensamblaje, leer detenidamente las instrucciones. Cada pieza va numerada (1). Téngase en cuenta el orden de operaciones del ensamblaje. Herramientas necesarias: Cuchilla y lima para desbarbar las piezas (2). Cintas de goma, cinta adhesiva y pinzas de ropa para sujetar las piezas pegadas (3). Lavar las piezas de plástico en una solución de detergente suave y dejar que se sequen al aire para mejorar así la adhesión de la pintura y de las calcomanías. Antes de aplicar elpegamento comprobar si las piezas quedan correctamente adaptadas. Aplicar el pegamento sin excedерse. Alejar de las superficies de pegado el cromado y la pintura. Pintar las piezas pequeñas antes de desprenderlas de su sujeción (4) (5). Antes de proseguir con el ensamblaje, dejar que se seque bien la pintura. Recortar las calcomanías una por una y sumergirlas durante unos 20 segundos en agua caliente. Deslizar del papel la calcomanía en el lugar adecuado y apretarla colocando encima de ella papel secante.

I: ATTENZIONE: Prima dell'assemblaggio leggere attentamente le istruzioni di montaggio. Ogni pezzo è numerato (1). Tener presente la successione delle fasi di assemblaggio. Attrezzi necessari: coltello e lima per togliere la sbavatura dai pezzi (2), nastro adesivo e mollette da bucato per tenere insieme i pezzi singoli dopo averli incollati (3). Lavare i particolari in plastica con un detergente delicato e lasciarli asciugare all'aria, per una migliore adesione dello strato di colore e della figura decalcabile. Prima di incollare, verificare che i pezzi si abbinino bene tra di loro; applicare il collante con parsimonia. Togliere cromo e colore dalle superfici da incollare. Dipingere i piccoli accessori sul supporto prima di rimuoverli (4) (5). Far seccare bene la vernice prima di proseguire con l'assemblaggio. Ritagliare singolarmente ogni figura ed immergerla in acqua tiepida per 20 secondi circa. Applicare il motivo nella posizione segnata e tamponarlo con carta assorbente.

S: OBS: Läs instruktionerna noga igenom innan du sätter modellen samman. Varenda detalj är numrerad (1). V g beakta följden i sammansättningsstegen. Verktyg, som du kommer att behöva : kniv och fil för att skrapa detaljerna rena (2), gummiringar, tejp och klädnypor för att hålla samman de limmade detaljerna (3). Rengör plastdetaljerna in en mild tvättmedellösning och torka dem i luften för att lack och dekaler skall hålla bättre. Kolla, om detaljerna passar ihop innan du klistrar dem och använd limmet sparsamt. Avlägsna krom och lack från ytorna, som kommer att limmas ihop. Måla de små detaljerna innan du avlägsnar dem från ramen (4) (5). Låt lacket riktigt torka igenom innan du fortsätter med sammansättningen. Skär av varje dekalmotiv enskilt och doppa det i varmt vatten i ca 20 sekunder. Flytta motivet bort från papperet genom att trycka vid det angivna stället och tryck fast med läskpapper.

DK: BEMÆRK: Inden sammensætningen begyndes, skal byggevejledningen læses godt igennem. Hver del er nummereret (1). Rækkefølgen af monteringstrinnene skal overholdes. Nødvendigt værktøj: Kniv og fil til afgratning af delene (2); gummibånd, tape og tøjklemmer til at holde de klæbede (3) enkeltdele sammen. Plastikdelene renses i en mild sæbelud og lufttørres så malingen og overføringsbillederne bedre kan hæfte. Inden påførelsen kontrolleres om delene passer; limen påføres sparsommeligt. Krom og farve fjernes fra klæbefladerne. De små dele males inden de fjernes fra rammen (4) (5). Lad farven tørre godt inden sammensætningen fortsættes. Overføringsbilledernes motiver skæres ud enkeltvis og dyppes ca. 20 sek. i varmt vand. Skub motivet fra papiret og tryk det fast med trækpapir.

GR: ΠΡΟΣΟΧΗ: Πριν τη συναρμολόγηση, διαβάστε καλά τις οδηγίες. Κάθε εξάρτημα είναι αριθμημένο (1). Προσέξτε τη σειρά "των βημάτων" συναρμολόγησης. Απαιτούμενα εργαλεία: μαχαίρι και λίμα για τη λείανση των εξαρτημάτων (2), λαστιχένια ταινία, κολλητική ταινία και μανταλάκια για τη συγκράτηση των κολλημένων μεμονωμένων εξαρτημάτων (3). Καθαρίστε τα πλαστικά εξαρτήματα μέσα σε ένα "μαλακό" καθαριστικό διάλυμα και στεγνώστε τα στον αέρα, ώστε να υπάρξει καλύτερη πρόσφυση του χρώματος και των χαλκομανιών. Πριν το κόλλημα, ελέγξτε αν ταιριάζουν μεταξύ τους τα εξαρτήματα. Επαλείψτε οικονομικά την κόλλα. Απομακρύνετε από τις επιφάνειες επικόλλησης, χρώμιο και βαφή. Βάψτε τα μικρά εξαρτήματα, πριν απομακρυνθούν από το πλαίσιο (4) (5). Αφήστε να στεγνώσουν καλά τα χρώματα και ύστερα συνεχίστε τη συναρμολόγηση. Κόψτε ξεχωριστά το κάθε μοτίβο των χαλκομανιών και βουτήξτε το σε ζεστό νερό για περ. 20 δευτερόλεπτα. Απομακρύνετε το μοτίβο από το χαρτί, στο σημαδεμένο σημείο και πιέστε το με το στουπόχαρτο.

N: OBS! Les noye igjennom monteringsanvisningen for sammenbyggingen. Hver del er nummerert (1). Følg rekkefølgen på monteringstrinnene. Nødvendig verktøy: Kniv og fil for fjerning av grader på delene (2), gummibånd, tape og klesklyper for å holde sammen de limede enkeltdelene (3). Rengjør plastdelene i mildt såpevann og la den lufttørre, slik at fargen og bildene sitter bedre. For pålimingen må det kontrolleres om delene passer: Ta på litt lim. Fjern krom og farge på klebeflatene. Mal de små delene for de fjernes fra rammen (4) (5). La fargene tørke godt for sammenmonteringen fortsettes. Skjær ut hvert av motivene for seg og legg dem i varmt vann i ca. 20 sekunder. Skyv motivet fra papiret på det merkede stedet og trykk på med trekkpapir.

P: ATENÇÃO: Antes de iniciar a montagem leia atentamente o manual de construção. Todas as partes componentes são numeradas (1). Atentar para a sequência das etapas de montagem. Ferramentas necessárias: Faca e lixa para aparar a rebarba das peças (2), elástico, fita adesiva e molas de roupa para sustentar as peças (3) durante a colagem. As peças de matéria plástica devem ser limpas numa solução fraca de detergente e secas ao ar, de forma que a demão de tinta e os decalques tenham uma boa adesão. Antes de colar, verificar se as peças encaixam; utilizar a cola em pequena quantidade. Eliminar o cromado e a tinta das superfícies a serem coladas. Não passar cola nas peças que ainda se encontram fixas na grade de matéria plástica. Pintar as peças pequenas antes de retirá-las da grade (4) (5). Deixar a tinta secar completamente para depois continuar com a montagem. Cortar separadamente cada um dos decalques e mergulhá-los em água morna durante aproximadamente 20 segundos. Decalcar os motivos do papel na posição indicada e secar com mata-borrão.

FIN: HUOMIO: Lue rakennusohjeet huolellisesti ennen kokoonpanoa. Jokainen osa on numeroitu (1). Huomioi osien oikea asennusjärjestys. Tarvittavat työkalut: Veitsi ja viila osien ylimääräisten purseitten poistamiseen (2); kuminauha, teippiä ja pyykkipoikia yhteenliimattujen osien paikallaanpitämiseksi (3). Puhdista muoviosat miedolla pesuaineliuoksella ja anna niiden kuivua itsestään, jotta maali ja siirtokuvat tarttuvat niihin paremmin. Tarkasta ennen liimausta, että osat sopivat toisiinsa; levitä liimaa säästeliäästi. Poista kromaus ja maali liimapinnoista. Maalaa pienet osat ennen kuin irrotat ne pidinraameista (4) (5). Anna maalin kuivua kunnolla ennen kuin jatkat kokoonpanoa. Leikkaa jokainen siirtokuva erikseen irti ja upota lämpimään veteen n. 20 sekunniksi. Irrota kuvio paperiin merkitystä kohdasta samalla painamalla imupaperi kuvion toista puolta vasten.

Read before you start!

RUS: **Внимание: Перед сборкой внимательно ознакомьтесь с инструкцией. Каждая деталь пронумерована** (1). **Соблюдайте последовательность сборки. Необходимые для работы инструменты: нож и напильник для зачистки деталей** (2), **клейкая лента, маскировочная лента и прищепки для фиксации склеиваемых деталей** (3). **Пластиковые детали рекомендуется промыть в растворе мягкого моющего средства и высушить для того, чтобы краска и декали (переводные картинки) лучше схватывались. Перед склеиванием деталей проверьте стыковку деталей; наносите клей экономно. Хром и краску следует удалять с поверхности в местах склеивания. Небольшие детали рекомендуется красить до их снятия с литников** (**рамок**) (4) (5). **Дайте краске высохнуть, только после этого продолжайте сборку. Нужную декаль необходимо вырезать и опустить в теплую воду примерно на** 20 **секунд. Отделите декаль от бумаги, нанесите на обозначенное место и прижмите промокательной бумагой.**

PL: UWAGA: Przed składaniem przeczytać dokładnie instrukcję montażu. Każda część jest ponu-merowana (1). Zwrócić uwagę na kolejność przeprowadzania poszczególnych punktów montażowych. Potrzebne narzędzia: nóż oraz pilnik do usunięcia zadziorów z poszczególnych elementów (2); taśma gumowa, taśma klejąca, klamerki do bielizny dla przytrzymania sklejonych elementów (3). Wymyć plastykowe części w wodzie z delikatnym środkiem myjącym oraz osuszyć na powietrzu, aby zapewnić lepszą przylepność farby oraz kalkomanii. Sprawdzić przed przyklejaniem, czy dane elementy pasują do siebie; nanosić klej oszczędnie. Usunąć chrom oraz farbę z powierzchni przeznaczonych do kleje-nia. Małe elementy pomalować jeszcze przed wycięciem z ramki (4) (5). Farbę dobrze wysuszyć, dopiero potem kontynuować składanie części. Wyciąć pojedynczo każdy z motywów kalkomanii i zanurzyć na 20 sekund w ciepłej wodzie. Ściągnąć motyw z papieru na oznaczone miejsce i docisnąć bibułą.

TR: DÝKKAT: Model yapýmýna baþlamadan önce açýklamalarý dikkatlice okuyunuz. Modelde kullanýlan her parçaya bir numara verilmiþtir(1). Montaj yapým sýrasýna dikkat ediniz. Gerekli el aletleri: Parçalarý baðlý bulunduklarý çerçeveden çýkarmak için maket býçaðý ve çapaklarýný almak için eðe(2). Yapýþtýrý sürdükten sonra parçalarýn yapýþmasý iç in bir arada tutmaya yarayan paket lastiði, selo teyp ve çamaþýr mandalý(3). Boyanýn ve çýkartmalarýn daha iyi yapýþmasý ve kalýcý olmasý için plastik parçalarý deterjanlý suda temizleyip odada kurumaya býrakýnýz. Yapýþtýrýcý sürmeden önce parçalarýn karþýlýklý olarak birbirlerine tam uyup uymadýðýný kontrol ediniz, yapýþtýrýlacak yüzeylerde boya kalýntýsý ve krom varsa temizleyiniz. Yapýþkaný idareli kullanýnýz. Küçük parçalarý baðlý bulunduklarý çerçeveden çýkartmadan önce boyayýnýz (4) & (5). Boya iyice kuruduktan sonra montaja devam ediniz. Her çýkartmayý önce kaðýdý ile birlikte kesiniz ve ýlýk suda 20 saniye kadar bekletiniz. Çýkartmayý model üzerinde yapýþtýracaðýnýz yüzeye koyunuz, üzerinden kurutma kaðýdý ile hafifçe bastýrýrken çýkartmanýn altýndaki kaðýdý yavaþça çekiniz.

CZ: POZOR: Před sestavením montážního návodu důkladně pročíst. Každý díl je očíslován (1). Dbejte na pořadí montážních kroků. Potřebné nástroje: Nůž a pilník k odstranění výronků na dílech (2); pryžová páska, lepicí páska a kolíčky na prádlo pro přidržování lepených jednotlivých dílů (3). Díly z plastické hmoty vyčistit v roztoku jemného pracího prostředku a nechat vyschnout na vzduchu, za účelem zajištění lepší přilnavosti barevného nátěru a obtisků. Před nalepením zkontrolovat, zdali díly lícují; lepidlo nanášet úsporně. Chróm a barvu na lepených plochách odstranit. Malé díly natřít před jejich odstraněním z rámu (4) (5). Barvy nechat dobře proschnout, teprve potom pokračovat v sestavení. Každý motiv obtisku jednotlivě vyříznout a ponořit do teplé vody na dobu přibližně 20 sekund. Motiv na označeném místě z papíru odsunout a přitlačit pomocí stíracího papíru.

H: FIGYELEM: Az összeállítás előtt az építési útmutatót alaposan át kell olvasni. Minden alkatrészt számmal láttak el (1). A szerelési lépések sorrendjére ügyelni kell. Szükséges szerszámok: kés és reszelő az alkatrészek sorjátlanításához (2); gumiszalag, ragasztószalag és ruhacsipesz az összeragasztott alkatrészek megtartásához (3). A műanyag alkatrészeket lágy mosószeres oldatban kell tisztítani és a levegőn kell megszárítani, hogy a festékbevonat és a matricák jobban tapadjanak. A felragasztás előtt ellenőrizni kell, hogy az alkatrészek összeillenek-e; a ragasztóanyagot takarékosan kell felhordani. A krómot és festéket a ragasztási felületekről el kell távolítani. A kisméretű alkatrészeket a keretből történő eltávolítás előtt be kell festeni (4) (5). A festékeket hagyni kell jól megszáradni, az összeszerelést csak ezután szabad folytatni. Minden matrica-motívumot egyesével kell kivágni és kb. 20 másodpercre meleg vízbe kell áztatni. A motívumot a megjelölt helyen a papírról lecsúsztatni és itatóspapírral felnyomni.

SLO: OPOZORILO: Pred pričetkom sestavljanja preberi navodila za uporabo. Vsak del je označen (1). Pri sestavljanju upoštevaj navodila po točkah. Potrebno orodje: nožek in pilica zaločevanje delov (2), elastika, lepilni trak in kljukice za perilo za držanje zlepljenih delov (3). Plastične dele očisti z blagim praškom in posuši da se sloji barve in nalepke boljše primejo.Pred lepljenjem obvezno preveri, če se deli pravilno prilegajo. Previdno nanesi lepilo. Iz površin, na katere nanašaš lepilo, najprej odstrani krom in barvo. Manjše dele pobarvaj preden jih odstraniš iz okvirja (4)(5). Barva naj se dobro posuši preden nadaljuješ s sestavljanjem. Vsako nalepko izreži in potopi vtoplo vodo (cca. 20 sekund), jo odstrani iz papirja, položi na odgovarjajoče mesto in pritisni s pivnikom.

SK: POZOR: Pred začatím stavby si pozorne preštudujte stavebný návod. Každý diel je očíslovaný (1). Dbajte na poradie montážnych krokov. Potrebné nástroje: Nôž a pilník na oddelenie dielov z rámčeka a ich začistenie (2), gumičky do vlasov, lepiaca páska štipce na prádlo, pre pridržiavanie jednotlivých lepených dielov (3). Diely z plastu odmastiť v slabšom roztoku čistiaceho prostriedku (saponátu) a nechať uschnúť na vzduchu za účelom lepšej priľnavosti lepidla, farieb a nálepiek. Pred lepením skontrolovať, či diely lícujú. Lepidlo nanášať úsporne. Chróm a farbu na lepených miestach opatrne odstrániť. Malé diely nafarbiť ešte pred ich odobratím z rámčeka (4) (5). Farby nechať dobre zaschnúť, až potom pokračovať v zostavovaní. Každú nálepku vystrihnúť jednotlivo a ponoriť do vlažnej vody približne na 20 sekúnd. Nálepku na príslušnom mieste modelu presunúť z nosného papiera a mierne ju pritlačiť k povrchu nosným papierom.

RO: ATENTIE!CITITI INSTRUCTIUNILE CU ATENTIE INAINTE DE ASAMBLARE. FIECARE COMPONENTA ESTE NUMEROTATA. ASAMBLATI IN ORDINEA INDICATA PE SCHEMA. PIESELE SE DESPRIND DE PE RAMA CU UN CUTTER.BAVURILE SE INLATURA CU O PILA FINA. CURATATI PIESELE CARE SE IMBINA DE GRASIMI,URME DE VOPSEA SU CURATATI CU O SOLUTIE DE DETERGENT. VOPSITI PIESELE MICI INAINTE DE DESPRINDEREA DE PE RAMA. LASATI VOPSEAUA SA SE USUCE BINE SI NUMAI APOI CONTINUATI ASAMBLAREA. TAIATI FIECARE TRANSFER INDIVIDUAL SI IMERSATI IN APA CALDA CCA 20 SEC. TRANSFERATI IN POZITIA DORITA APOI APASATI CU O HARTIE. FOLOSITI NUMAI ADEZIVI SI VOPSELE REVELL.

BG: ВНИМАНИЕ! Следвайте указаната схема. Всяка част е номерирана. Спазвай те последователността на етапите на сглобяван ето. Необходими инструменти: нож и пила за отстраняване или и зпиляване на отделните части; гумена лента, лейкопласт и щипки за пране за да задържите заедно съединените части след залепването им. Пластмасови те елементи да се почистат в лек разтвор от вода и перилен препарат, да се изплакнат и да се оставят да изсъхнат, за да се постигне по-добро слепване на боята или ваденката. Нанесете боята върху малките части преди да ги от делите от шаблона. Оставете боята да изсъхне преди да продължите със сгл обяването. Преди нанасяне на лепилото изстърже те боята от повърхностите за слепване. Преди залепване проверете дали ча стите пасват идеално. Нанесете малко лепило. Изрежете по отделно всяка е дна ваденка и я потопете в топла вода за около 20 секунди. Отлепете ваденка та от указаното място на хартията и я попийте леко с попивателната харти я.

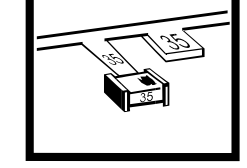

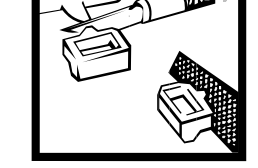

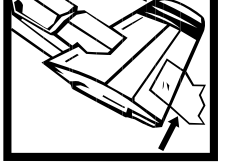

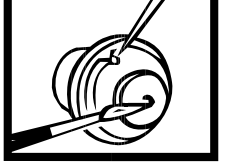

Verwendete Symbole / Used Symbols

Bitte beachten Sie folgende Symbole, die in den nachfolgenden Baustufen verwendet werden.
Veuillez noter les symboles indiqués ci-dessous, qui sont utilisés dans les étapes suivantes du montage.
Sírvanse tener en cuenta los símbolos facilitados a continuación, a utilizar en las siguientes fases de construcción.
Si prega di fare attenzione ai seguenti simboli che vengono usati nei susseguenti stadi di costruzione.
Huomioi seuraavat symbolit, joita käytetään seuraavissa kokoamisvaiheissa.
Legg merke til symbolene som benyttes i monteringstrinnene som følger.
Proszę zważać na następujące symbole, które są użyte w poniższych etapach montażowych
Daha sonraki montaj basamaklarında kullanılacak olan, aşağıdaki sembollere lütfen dikkat edin.
Kérjük, hogy a következő szimbólumokat, melyek az alábbi építési fokokban alkalmazásra kerülnek, vegyék figyelembe.

Please note the following symbols, which are used in the following construction stages.
Neem a.u.b. de volgende symbolen in acht, die in de onderstaande bouwfasen worden gebruikt.
Por favor, preste atenção aos símbolos que seguem pois os mesmos serão usados nas próximas etapas de montagem.
Observera: Nedanstående piktogram används i de följande arbetsmomenten.
Læg venligst mærke til følgende symboler, som benyttes i de følgende byggefaser.
Пожалуйста, обратите внимание на следующие символы, которые используются в последующих операциях сборки.
Παρακαλώ προσέξτε τα παρακάτω σύμβολα, τα οποία χρησιμοποιούνται στις παρακάτω βαθμίδες συναρμολόγησης.
Dbejte prosím na dále uvedené symboly, které se používají v následujících konstrukčních stupních.
Prosimo za Vašu pozornost na sledeče simbole ki se uporabljajo v naslednjih korakih gradbe.

Abziehbild in Wasser einweichen und anbringen
Soak and apply decals
Mouiller et appliquer les décalcomanies
Transfer in water even laten weken en aanbrengen
Remojar y aplicar las calcomanías
Pôr de molho em água e aplicar o decalque
Immergere in acqua ed applicare decalcomanie
Blöt och fäst dekalerna
Kostuta siirtokuva vedessä ja aseta paikalleen
Overføringsbilledet lægges i blød og anbringes
Dypp bildet i vann og sett det på
Декали намочить и нанести на поверхность
Zmiękczyć kalkomanię w wodzie a następnie nakleić
βουτήξτε τη χαλκομανία στο νερό και τοποθετείστε την
Çıkartmayı suda yumuşatın ve koyun
Obtisk namočit ve vodě a umístit
a matricát vízben beáztatni és felhelyezni
Preslikač potopiti v vodo in zatem nanašati

Zur Anbringung der Abziehbilder empfohlen
Recommended for affixing the decals
Recommandé pour l'application des décalcomanies
Aanbevolen voor het aanbrengen van de transfers
Recomendado para fijar las calcas
Posição recomendada para aplicar os decalques
Raccomandato per applicare le decalcomanie
Rekommenderas för montering av dekaler
Anbefales til påsætning og placering af decals
Рекомендуется для фиксации декалей на поверхности модели
картинок на поверхности модели
Zalecane do nanoszenia kalkomanii
Συνιστάται για την επικόλληση των ετικετών.
Dekallerin yapıştırılmasında kullanılması tavsiye edilir
Přípravek na zlepšení přilnavosti obtisků
Matrica lágyító
Priporočljivo za pritrjevanje nalepk
Odporúčané na zlepšenie priľnavosti nálepiek
RECOMANDAT PENTRU APLICAREA ACTIBILDURILOR
Подходящо за фиксация на картинки върху повърхността на модела

Kleben
Glue
Coller
Lijmen
Engomar
Colar
Incollare
Limmas
Liimaa
Limes
Lim
Клеить
Przykleić
κόλλημα
Yapıştırma
Lepení
ragasztani
Lepiti

Nicht kleben
Don't glue
Ne pas coller
Niet lijmen
No engomar
Não colar
Non incollare
Limmas ej
Älä liimaa
Skal IKKE limes
Ikke lim
Не клеить
Nie przyklejać
μη κολλάτε
Yapıştırmayın
Nelepit
nem szabad ragasztani
Ne lepiti

Wahlweise
Optional
Facultatif
Naar keuze
No engomar
Alternado
Facoltativo
Valfritt
Vaihtoehtoisesti
Valgfritt
Valgfritt
На выбор
Do wyboru
εναλλακτικά
Seçmeli
Volitelně
tetszés szerint
način izbire

Klebeband
Adhesive tape
Dévidoir de ruban adhésif
Plakband
Cinta adhesiva
Fita adesiva
Nastro adesivo
Tejp
Teippi
Tape
Tape
Клейкая лента
Taśma klejąca
κολλητική ταινία
Yapıştırma bandı
Lepicí páska
ragasztószalag
Traka z lepilom

Klarsichtteile
Clear parts
Pièces transparentes
Transparente onderdelen
Limpiar las piezas
Peça transparente
Parte transparente
Genomskinliga detaljer
Läpinäkyvät osat
Glassklare deler
Gjennomsiktige deler
Прозрачные детали
Elementy przezroczyste
διαφανή εξαρτήματα
Şeffaf parçalar
Průzračné díly
áttetsző alkatrészek
Deli ki se jasno vide

Gleichen Vorgang auf der gegenüberliegenden Seite wiederholen
Repeat same procedure on opposite side
Opérer de la même façon sur l'autre face
Dezelfde handeling herhalen aan de tegenoverliggende kant
Realizar el mismo procedimiento en el lado opuesto
Repetir o mesmo procedimento utilizado no lado oposto
Stessa procedura sul lato opposto
Upprepa proceduren på motsatta sidan
Toista sama toimenpide kuten viereisellä sivulla
Det samme arbejde gentages på den modsatliggende side
Gjenta prosedyren på siden tvers overfor
Повторить действие на оборотной стороне
Taki sam przebieg czynności powtórzyć na stronie przeciwnej
επαναλάβετε την ίδια διαδικασία στην απέναντι πλευρά
Aynı işlemi karşı tarafta tekrarlayın
Stejný postup zopakovat na protilehlé straně
ugyanazt a folyamatot a szemben található oldalon megismételni
Isti postopek ponoviti in na suprotni strani

Abbildung zusammengesetzter Teile
Illustration of assembled parts
Figure représentant les pièces assemblées
Afbeelding van samengevoegde onderdelen
Ilustración piezas ensambladas
Figura representando peças encaixadas
Illustrazione delle parti assemblate
Bilden visar dalarna hopsatta
Kuva yhteenliitetyistä osista
Illustration af sammensatte dele
Illustrasjon, sammensatte deler
Изображение собранных деталей
Rysunek złożonych części
απεικόνιση των συναρμολογημένων εξαρτημάτων
Birleştirilen parçaların şekli
Zobrazení sestavených dílů
összeállított alkatrészek ábrája
Slika slopljenega dela

Mit einem Messer abtrennen
Detach with knife
Détacher au couteau
Met een mesje afsnijden
Separarlo con un cuchillo
Separar utilizando uma faca
Staccare col coltello
Skär loss med kniv
Irrota veitsellä
Adskilles med en kniv
Skjær av med en kniv
Отделять ножом
Odciąć nożem
διαχωρίστε με ένα μαχαίρι
Bir bıçak ile kesin
Oddělit pomocí nože
kés segítségével leválasztani
Oddeliti z nožem

Bauteile trocknen lassen
Allow the parts to dry
Laisser sécher les pièces
Oderdelen laten drogen
Dejar secar las piezas
Deixar secar os componentes
Far asciugarsi i componenti
Anna osien kuivua
La delene tørke
Lad komponenterne tørre
Låt byggdelarna torka
Дать деталям высохнуть
Części pozostawić do wyschnięcia
Αφηστε τα μερη να στεγνωσουν
Yapi parçalarini kurumaya birakiniz
Alkatrészeket hagyja száradni
Jednotlivé díly nechte zaschnout
Pustite da sestavni deli posušijo

Anzahl der Arbeitsgänge
Number of working steps
Nombre d'étapes de travail
Het aantal bouwstappen
Número de operaciones de trabajo
Número de etapas de trabalho
Numero di passaggi
Antal arbetsmoment
Työvaiheiden lukumäärä
Antall arbeidstrinn
Antall arbeidstrinn
Количество операций
Liczba operacji
αριθμός των εργασιών
İş safhalarının sayısı
Počet pracovních operací
a munkafolyamatok száma
Številka koraka montaže

* Nicht enthalten Not included Non fourni	Behoort niet tot de levering No incluido Non compresi	Não incluído Ikke medsendt Ingår ej	Ikke inkluderet Eivät sisälly Δεν ονμπεριλαμβάνεται	Не содержится Nem tartalmazza Nie zawiera	Ni vsebovano Içerisinde bulunmamaktadır Není obsaženo

Beiliegenden Sicherheitstext beachten / Please note the enclosed safety advice

D: Beiliegenden Sicherheitstext beachten und nachschlagebereit halten.
GB: Please note the enclosed safety advice and keep safe for later reference.
F: Respecter les consignes de sécurité ci-jointes et les conserver à portée de main.
NL: Houdt u aan de bijgaande veiligheidsinstructies en hou deze steeds bij de hand.
E: Observar y siempre tener a disposición este texto de seguridad adjunto.
I. Seguire le avvertenze di sicurezza allegate e tenerle a portata di mano.
P: Ter em atenção o texto de segurança anexo e guardá-lo para consulta.
S: Beakta bifogad säkerhetstext och håll den i beredskap.
FIN: Huomioi ja säilytä oheiset varoitukset.

DK: Overhold vedlagte sikkerhedsanvisninger og hav dem liggende i nærheden.
N: Ha alltid vedlagt sikkerhetstekst klar til bruk.
RUS: Соблюдать технику безопасности. сохранить инструкцию для дальнейших обращений
PL: Stosować się do załączonej karty bezpieczeństwa i mieć ją stale do wglądu.
GR: Προσέξτε τις συνημμένες υποδείξεις ασφάλειας και φυλάξτε τις έτσι ώστε να τις έχέτε πάντα σε διάθεσή σας.
TR: Ekteki güvenlik talimatlarűnű dikkate alűp, bakabileceginiz bir sekilde muafaza ediniz.
CZ: Dbejte na přiložený bezpečnostní text a mějte jej připravený na dosah.
H: A mellékelt biztonsági szöveget vegye figyelembe és tartsa fellapozásra készen!
SLO: Priložena varnostna navodila izvajajte in jih hranite na vsem dostopnem mestu.

Dieser Bausatz wurde in mehrfachen Qualitäts- und Gewichtskontrollen auf Vollständigkeit überprüft. Reklamationen können nur bearbeitet werden, wenn die **Bauanleitung**, das aus der Kartonage herausgeschnittene **EAN-Strichcode-Feld** und der **Kassenbon** eingeschickt werden. Bitte haben Sie Verständnis dafür, dass wir nur Gewährleistung bei aktuellen Artikeln übernehmen können, die im Zeitraum der letzten 24 Monate erworben worden sind. **Unfrei eingesandte Reklamationssendungen werden von uns nicht angenommen!**
„Einzelteile für Umbauten können gegen Vorkasse erworben werden". Unsere Adresse: Revell GmbH, Abteilung X, Henschelstr. 20-30, 32257 Bünde. Dieser Direktservice gilt für die Länder: Deutschland, Benelux, Österreich, Frankreich, Großbritannien. Reklamationen aus den übrigen Ländern werden über die jeweiligen Distributeure abgewickelt. Bitte kontakten Sie Ihren Händler.

This direct Service is only available in the following markets: Germany, Benelux, Austria, France & Great Britain, Revell GmbH, Orchard Mews, 18c High Street, Tring, Herts., HP23 5AH, Great Britain.
For all other markets please contact your local dealer or distributer directly.

This Model Kit has been subject to extensive quality and weight checks during the manufacturing process to ensure it leaves our warehouse in perfect condition. We are only able to process applications for missing parts if the following procedure is followed. In all cases the following will be required before we are able to process any request: Original receipt (proof of purchase) original instruction sheets (will be returned) and the bar code cut out of the box. We may not be able to process requests for products that have been discontinued for more than 24 months. Products that are returned directly to us without prior authorisation by a company representative will not be accepted and returned to sender. Replacement parts for conversion or spares will continue to be available however they will incur a handling charge. Please write to: Department X Revell GmbH, Henschelstr. 20-30, 32257 Buende.

Afin de vous donner entière satisfaction et pour nous assurer que tous les éléments nécessaires au montage de votre maquette sont présents dans la boîte, cet article a subi dans son intégralité divers contrôles qualitatifs ainsi que des contrôle de poids.
Si toutefois vous deviez nous faire part de certaines réclamations, nous vous prions de bien vouloir vous adresser à votre revendeur habituel, muni de la notice de montage, du code EAN découpé sur la boîte, ainsi que de votre ticket de caisse.
Le SAV ne sera assuré que pour les articles ayant été acquis depuis moins de 24 mois.
Les pièces de rechange utilisées pour la transformation de maquettes pourront être obtenues en pré-paiement. Dans le cas où vous n'obtiendriez pas satisfaction, vous pouvez vous adresser directement à notre service SAV à l'adresse suivante: REVELL GmbH, Abteilung X, Henschelstraße 20-30, D-32257 Bünde cw Revell GmbH, 14B, rue du Chapeau Rouge, F-21000 Dijon, France.
Pour tous les autres marchés, merci de prendre contact avec votre detaillant òu distributeur.

Deze bouwdoos werd verscheidene malen volledig gecontroleerd op kwaliteit en gewicht. Klachten kunnen slechts in behandeling worden genomen indien de bouwhandleiding, de uit de doos geknipte EAN - streepjescode en de kassabon zijn meegezonden. Wij vragen om uw begrip dat wij alleen garantie kunnen geven voor huidige artikelen die binnen een periode van de laatste 24 maanden zijn gekocht. Onvolledig ingezonden klachten kunnen niet in behandeling worden genomen. Onderdelen voor ombouw kunnen tegen vooruitbetaling gekocht worden.
Ons adres is: Revell GmbH, Afdeling X, Henschelstrasse 20-30, 32257 Bünde, Duitsland.
Deze directe service geldt alleen voor de volgende landen: Duitsland, Benelux, Oostenrijk, Frankrijk, Groot Brittannïe.
Klachten afkomstig uit overige landen worden via de eventuele locale vertegenwoordigers van Revell afgewikkeld. Wij verzoeken U contact op te nemen met uw winkelier.

Benötigte Farben / Used Colors

Benötigte Farben | Peintures nécessaires | Pinturas necesarias | Colori necessari | Tarvittavat värit | Nødvendige farger | Potrzebne kolory | Gerekli renkler | Szükséges színek.
Required colours | Benodigde kleuren | Tintas necessárias | Använda färger | Du trenger følgende farger | Необходимые краски | Απαιτούμενα χρώματα | Potřebné barvy | Potrebne barve

A

anthrazit, matt 9
anthracite grey, matt
anthracite, mat
antraciet, mat
antracita, mate
antracite, fosco
antracite, opaco
antracit, matt
antrasiitti, himmeä
koksgrå, mat
antrasitt, matt
антрацит, матовый
antracyt, matowy
ανθρακί, ματ
antrasit, mat
antracit, matná
antracit, matt
tamno siva, mat

B

mausgrau, matt 47
mouse grey, matt
gris souris, mat
muisgrijs, mat
gris ratón, mate
cinzento pardo, fosco
grigio topo, opaco
musgrå, matt
hiirenharmaa, himmeä
musegrå, mat
musegrå, matt
мышино-серый, матовый
myszaty, matowy
γκρι ποντικιού, ματ
fare grisi, mat
myší šedá, matná
egérszürke, matt
mišje siva, mat

C

eisen, metallic 91
steel, metallic
coloris fer, métalique
ijzerkleurig, metallic
ferroso, metalizado
ferro, metálico
ferro, metallico
järnfärg, metallic
teräksenvärinen, metallikiilto
jern, metallak
jern, metallic
стальной, металлик
żelazo, metaliczny
σιδήρου, μεταλλικό
demir, metalik
železná, metalíza
vas, metáll
železna, metalik

D

schwarz, matt 8
black, matt
noir, mat
zwart, mat
negro, mate
preto, fosco
nero, opaco
svart, matt
musta, himmeä
sort, mat
sort, matt
черный, матовый
czarny, matowy
μαύρο, ματ
siyah, mat
černá, matná
fekete, matt
črna, mat

E

weiß, matt 5
white, matt
blanc, mat
wit, mat
blanco, mate
branco, fosco
bianco, opaco
vit, matt
valkoinen, himmeä
hvid, mat
hvit, matt
белый, матовый
biały, matowy
λευκό, ματ
beyaz, mat
bílá, matná
fehér, matt
bela, mat

F

silber, metallic 90
silver, metallic
argent, métalique
zilver, metallic
plata, metalizado
prata, metálico
argento, metallico
silver, metallic
hopea, metallikiilto
sølv, metallak
sølv, metallic
серебристый, металлик
srebro, metaliczny
ασημί, μεταλλικό
gümüş, metalik
stříbrná, metalíza
ezüst, metáll
srebrna, metalik

G

laubgrün, seidenmatt 364
leaf green, silky-matt
vert feuille, satiné mat
bladgroen, zijdemat
verde follaje, mate seda
verde gaio, fosco sedoso
verde foglia, opaco seta
lövgrön, sidenmatt
lehdenvihreä, silkinhimmeä
løvgrøn, silkemat
løvgrønn, silkematt
лиственно-зеленый, шелк.-матовый
zielony liściasty, jedwabisto-matowy
πράσινο φυλλωμάτων, μεταξ. ματ
yaprak yeşili, ipek mat
zelená jako listí, hedvábně matná
lombzöld, selyemmatt
list zelena, svila mat

H

Hellgrau, matt 76
Light grey, matt
Gris clair, mat
Lichtgrijs, mat
Gris claro, mate
Cinzento-claro, mate
Grigio chiaro, opaco
Ljusgrå, matt
Vaaleanharmaa, matta
Lysegrå, mat
Lysgrå, matt
Светло-серый, матовый
Jasnoszary, matowy
Γκρι ανοιχτό, ματ
Açık gri, mat
Világosszürke, matt
Světle šedivá, matná
Svetlosiva, brez leska

I

feuerrot, seidenmatt 330
fiery red, silky-matt
rouge feu, satiné mat
rood helder, zijdemat
rojo fuego, mate seda
vermelho vivo, fosco sedoso
rosso fuoco, opaco seta
eldröd, sidenmatt
tulipunainen, silkinhimmeä
ildrød, silkemat
ildrød, silkematt
огненно-красный, шелк.-матовый
czerwony ognisty, jedwabisto-mat.
κόκκινο φωτιάς, μεταξωτό ματ
ateş kırmızısı, ipek mat
ohnivě červená, hedvábně matná
tűzpiros, selyemmatt
ognenj rdeča, svila mat

J

helloliv, matt 45
light olive, matt
olive clair, mat
olijf-licht, mat
aceituna, mate
oliva claro, fosco
oliva chiaro, opaco
ljusoliv, matt
vaalean oliivi, himmeä
lysoliv, mat
lys oliven, matt
светло-оливковый, матовый
jasnooliwk., matowy
ανοιχτό χακί, ματ
açık zeytuni, mat
světleolivová, matná
világos olív, matt
svetlo oliva, mat

K

bronzegrün, matt 65
bronze green, matt
vert bronze, mat
bronsegroen, mat
verde broncíneo, mate
verde bronze, fosco
verde bronzo, opaco
bronsgrön, matt
pronssinvihreä, himmeä
broncegrøn, mat
bronsegrønn, matt
бронзово-зеленый, матовый
brązowozielony, matowy
πράσινο μπρούτζου, ματ
bronz yeşili, mat
bronzově zelená, matná
bronzzöld, matt
bronza zelena, mat

L

gelb, matt 15
yellow, matt
jaune, mat
geel, mat
amarillo, mate
amarelo, fosco
giallo, opaco
gul, matt
keltainen, himmeä
gul, mat
gul, matt
желтый, матовый
żółty, matowy
κίτρινο, ματ
sarı, mat
žlutá, matná
sárga, matt
rumena, mat

M

schwarz, seidenmatt 302
black, silky-matt
noir, satiné mat
zwart, zijdemat
negro, mate seda
preto, fosco sedoso
nero, opaco seta
svart, sidenmatt
musta, silkinhimmeä
sort, silkemat
sort, silkematt
черный, шелковисто-матовый
czarny, jedwabisto-matowy
μαύρο, μεταξωτό ματ
siyah, ipek mat
černá, hedvábně matná
fekete, selyemmatt
črna, svila mat

N

25 %

aluminium, metallic 99
aluminium, metallic
aluminium, métalique
aluminium, metallic
aluminio, metalizado
alumínio, metálico
alluminio, metallico
aluminium, metallic
alumiini, metallikiilto
aluminium, metallak
aluminium, metallic
алюминиевый, металлик
aluminium, metaliczny
αλουμινίου, μεταλλικό
alüminyum, metalik
hliníková, metalíza
alumínium, metáll
aluminijum, metalik

+

75 %

anthrazit, matt 9
anthracite grey, matt
anthracite, mat
antraciet, mat
antracita, mate
antracite, fosco
antracite, opaco
antracit, matt
antrasiitti, himmeä
koksgrå, mat
antrasitt, matt
антрацит, матовый
antracyt, matowy
ανθρακί, ματ
antrasit, mat
antracit, matná
antracit, matt
tamno siva, mat

O

Mittelgrau, matt 43
Medium grey, matt
Gris moyen, mat
Middelgrijs, mat
Gris medio, mate
Cinzento-médio, mate
Grigio medio, opaco
Mellangrå, matt
Keskiharmaa, matta
Mellemgrå, mat
Mellomgrå, matt
Серый, матовый
Średnioszary, matowy
Γκρι μεσαίο, ματ
Orta gri, mat
Középszürke, matt
Středně šedivá, matná
Srednjesiva, brez leska

P

1.

silber, metallic 90
silver, metallic
argent, métalique
zilver, metallic
plata, metalizado
prata, metálico
argento, metallico
silver, metallic
hopea, metallikiilto
sølv, metallak
sølv, metallic
серебристый, металлик
srebro, metaliczny
ασημί, μεταλλικό
gümüş, metalik
stříbrná, metalíza
ezüst, metáll
srebrna, metalik

+

2.

orange, klar 730
orange, clear
orange, clair
oranje, helder
naranja, claro
laranja, claro
arancione, chiaro
orange, klar
oranssi, kirkas
orange
orange
оранжевый
pomarańczowy
πορτοκαλί, διαυγές
portakal, şeffaf
oranžová, čirá
narancs, áttetsző
pomarandžasta, jasna

Q

50 %

ultramarinblau, glänzend 51
ultra marine blue, gloss
bleu outremer, brillant
ultramarijn blauw, glansend
azul de ultramar, brillante
azul ultramarino, brilhante
blu oltremarino, lucente
ultramariinblå, blank
ultramariini, kiiltävä
ultramarinblå, skinnende
ultramarin, blank
голубой ультрамарин, блестящий
błękit ultramaryna, błyszczący
κυανό, γυαλιστερό
deniz mavisi, parlak
ultramarínová modř, lesklá
ultramarinkék, fényes
ultramarinsko plava, bleskajoča

+

50 %

silber, metallic 90
silver, metallic
argent, métalique
zilver, metallic
plata, metalizado
prata, metálico
argento, metallico
silver, metallic
hopea, metallikiilto
sølv, metallak
sølv, metallic
серебристый, металлик
srebro, metaliczny
ασημί, μεταλλικό
gümüş, metalik
stříbrná, metalíza
ezüst, metáll
srebrna, metalik

Nicht benötigte Teile
Parts not used
Pièces non utilisées
Niet benodigde onderdelen
Piezas no necesarias
Peças não utilizadas
Parti non usate
Inte använda delar
Tarpeettomat osat
Ikke nødvendige dele
Deler som ikke er nødvendige
Неиспользованные детали
Elementy niepotrzebne
μη χρειαζούμενα εξαρτήματα
Gereksiz parçalar
Nepotřebné díly
fel nem használt alkatrészek
Nepotrebni deli

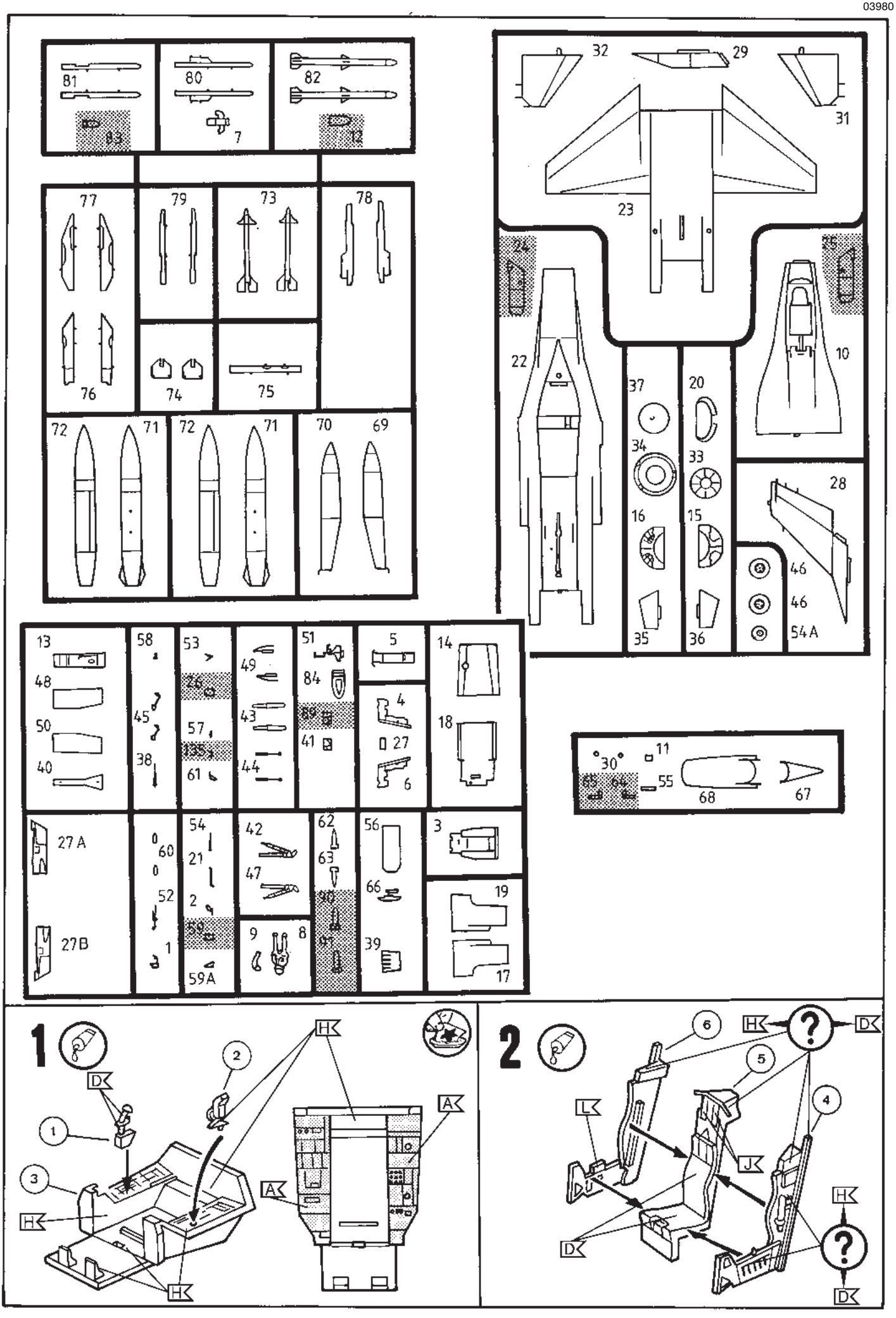
81
83
80
7
82
12
77
76
79
74
73
75
78
72
71
72
71
70
69
32
29
31
23
24
25
22
10
37
20
34
33
16
15
28
46
46
54A
35
36
13
48
50
40
58
45
38
53
26
57
135
61
49
43
44
51
84
89
41
5
4
27
6
14
18
27A
27B
0
60
0
52
1
54
21
2
59
59A
42
47
9
8
62
63
90
91
56
66
39
3
19
17
30
11
55
68
67
1
HK
DK
2
AK
2
6
5
4
L
JK
DU
HK
DK
HK
DK

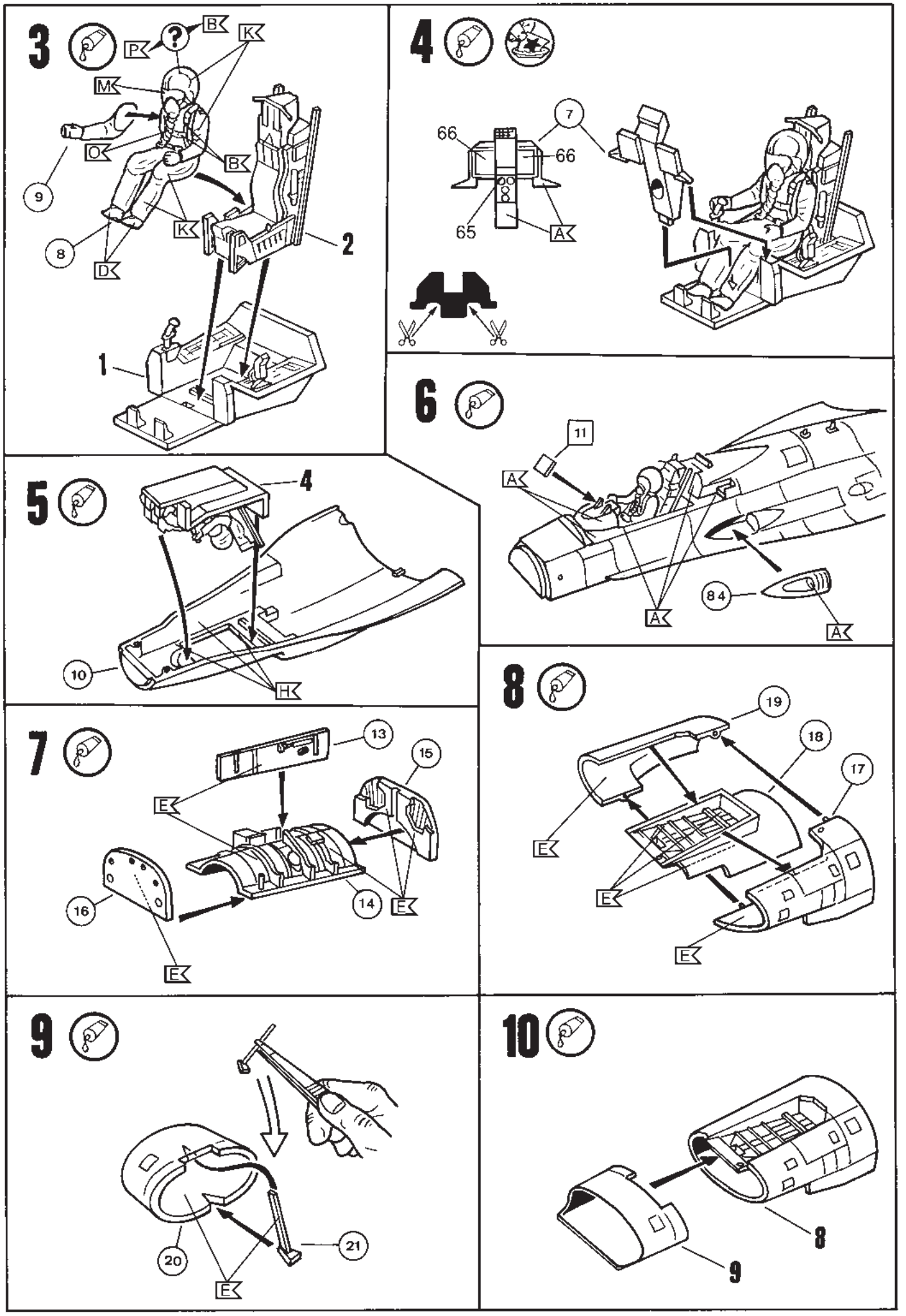
3
P
?
B
K
M
O
B
9
8
K
D
2
1
4
66
7
66
65
A
6
11
A
A
84
A
5
4
10
H
8
19
18
17
E
E
E
7
13
15
E
16
14
E
E
9
20
21
E
10
8
9

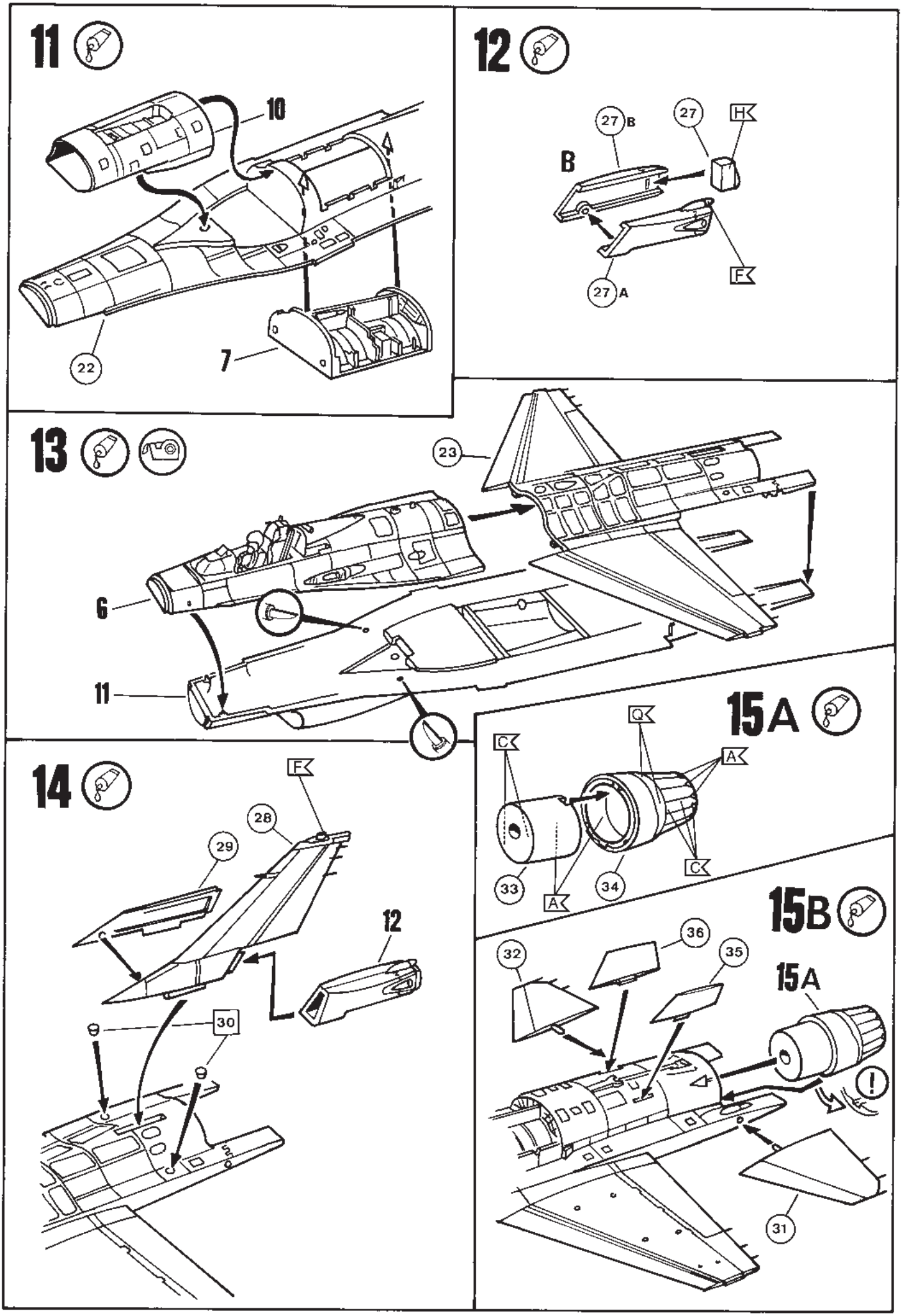
11
10
22
7
12
27B
27
H
B
F
27A
13
23
6
11
14
F
28
29
12
30
15A
Q
C
A
33
A
34
C
15B
36
32
35
15A
!
31

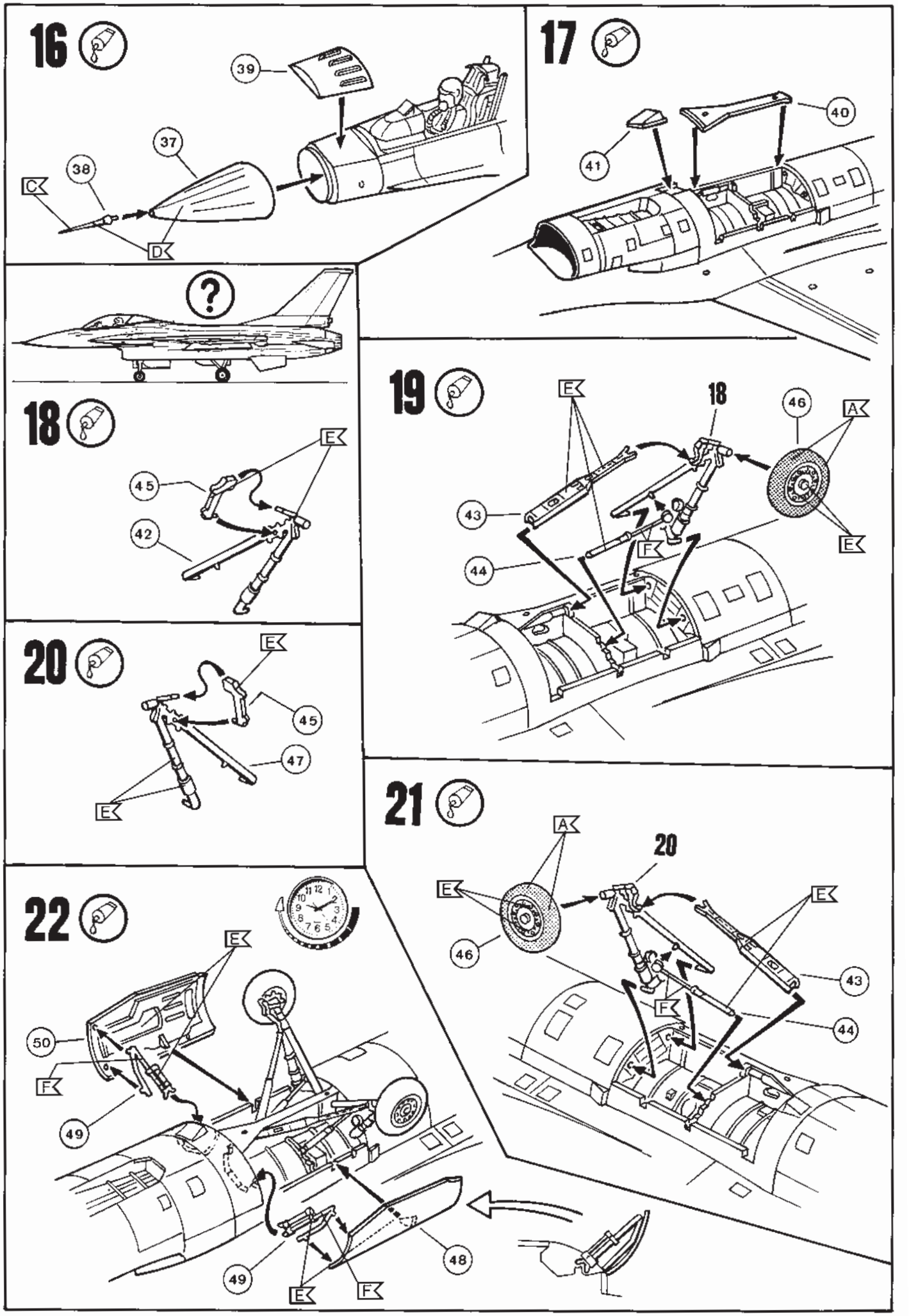
16
39
37
38
C
D
17
40
41
?
18
E
45
42
19
E
18
46
A
43
F
44
E
20
E
45
47
E
21
A
20
E
E
46
43
F
44
22
E
50
F
49
49
48
E
F

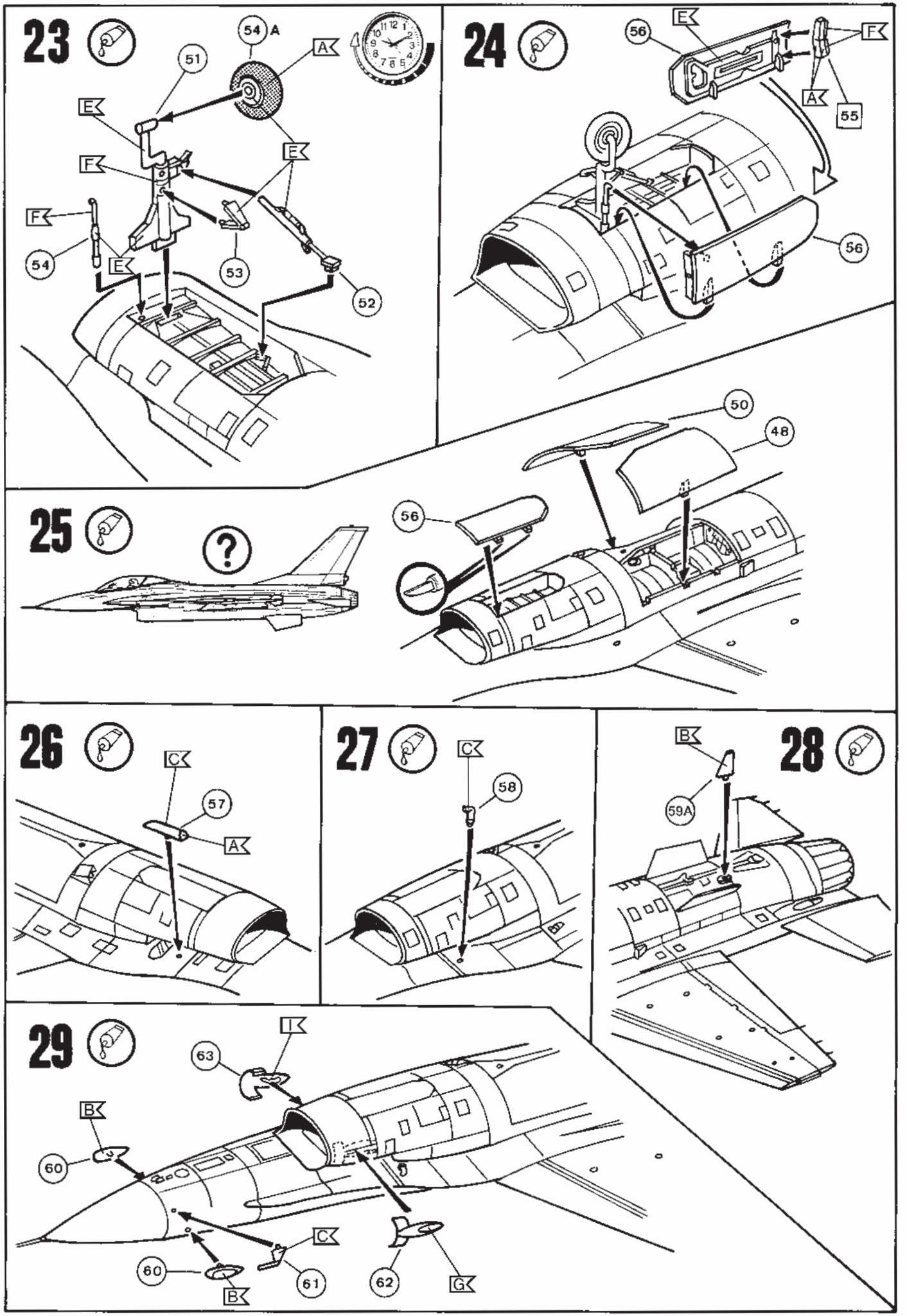
23
54 A
A
51
E
E
F
E
F
54
E
53
52
24
56
E
F
A
55
56
50
48
56
25
?
26
C
57
A
27
C
58
28
B
59A
29
I
63
B
60
C
60
61
62
G
B

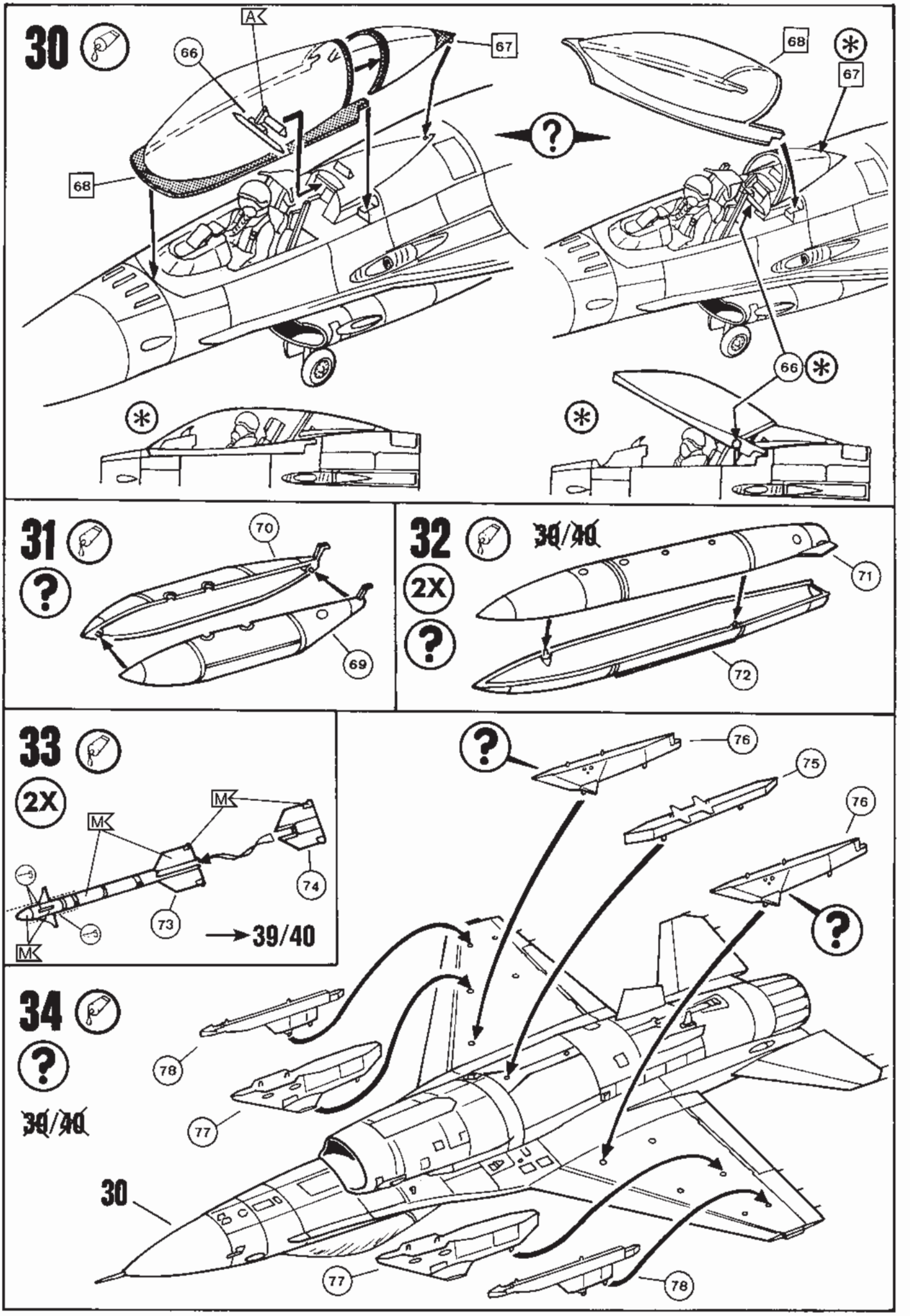
30
A
66
67
68
?
68
67
66
31
?
70
69
32
2X
?
39/40
71
72
33
2X
M
M
M
74
73
39/40
?
76
75
76
?
34
?
39/40
78
77
30
77
78

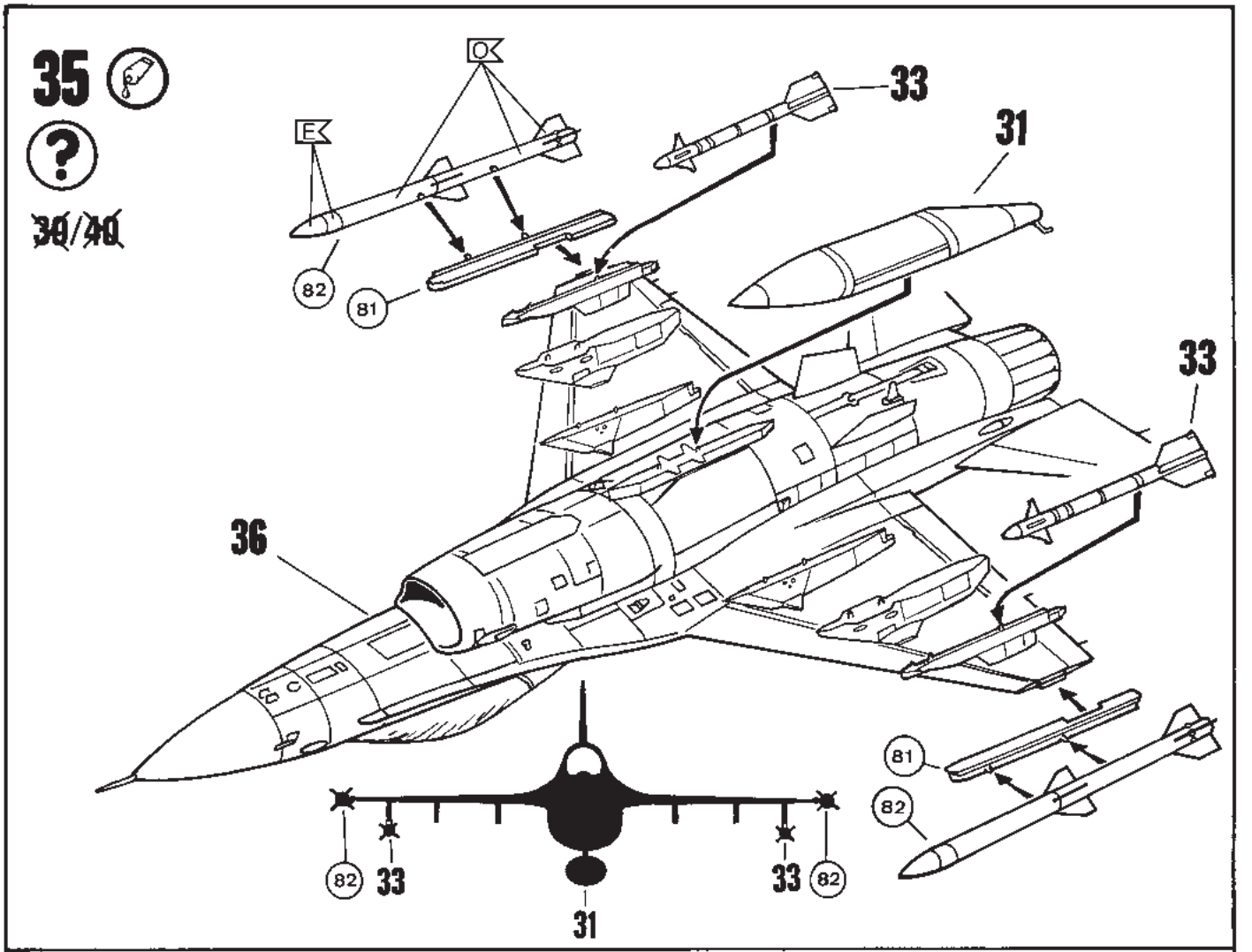
35
~~30/40~~
OK
E
33
31
82
81
33
36
81
82
82
33
33
82
31

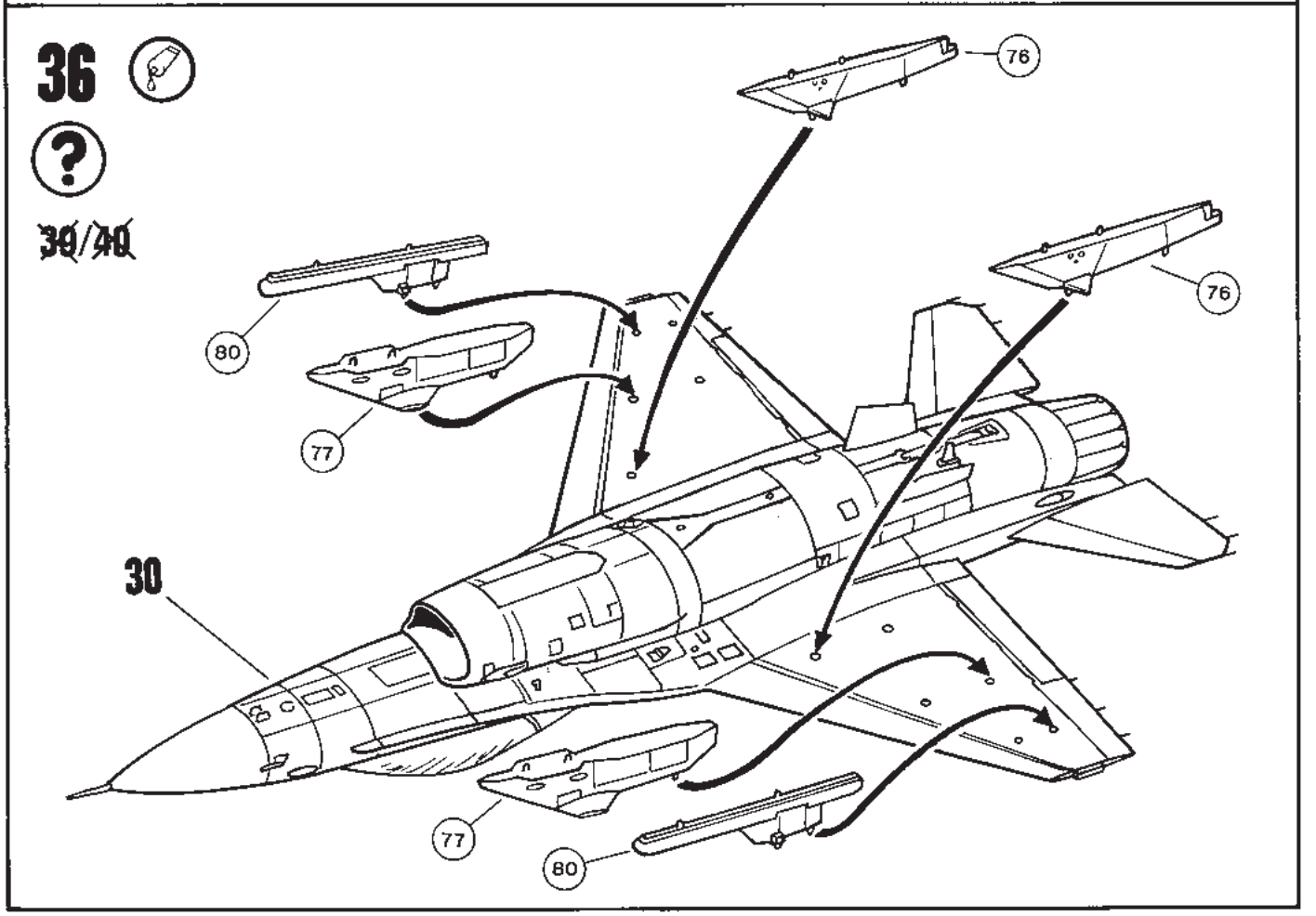
36
~~30/40~~
76
80
76
77
30
77
80

37

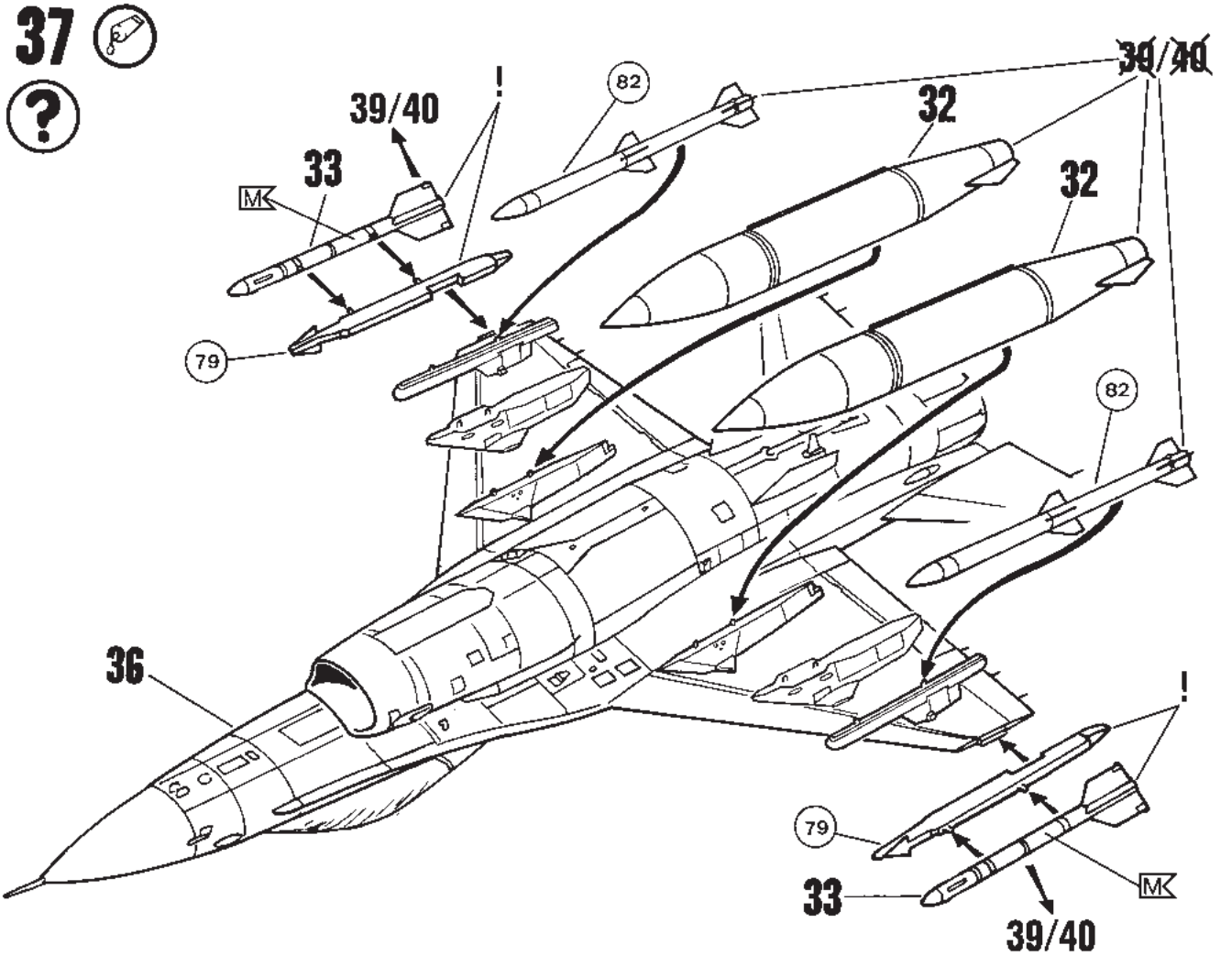

38

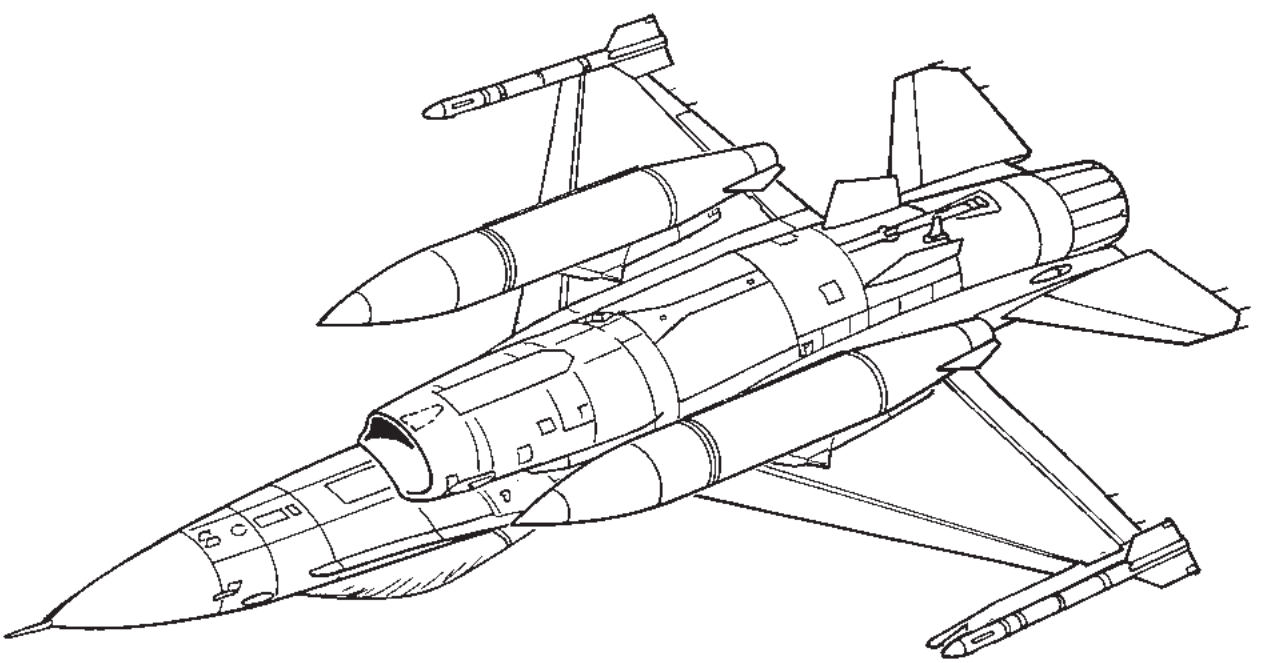

39

F-16AM Falcon J-015 "Solo Display"
Royal Netherlands Air Force 2009 - 2013

1.

PAINTING DETAIL

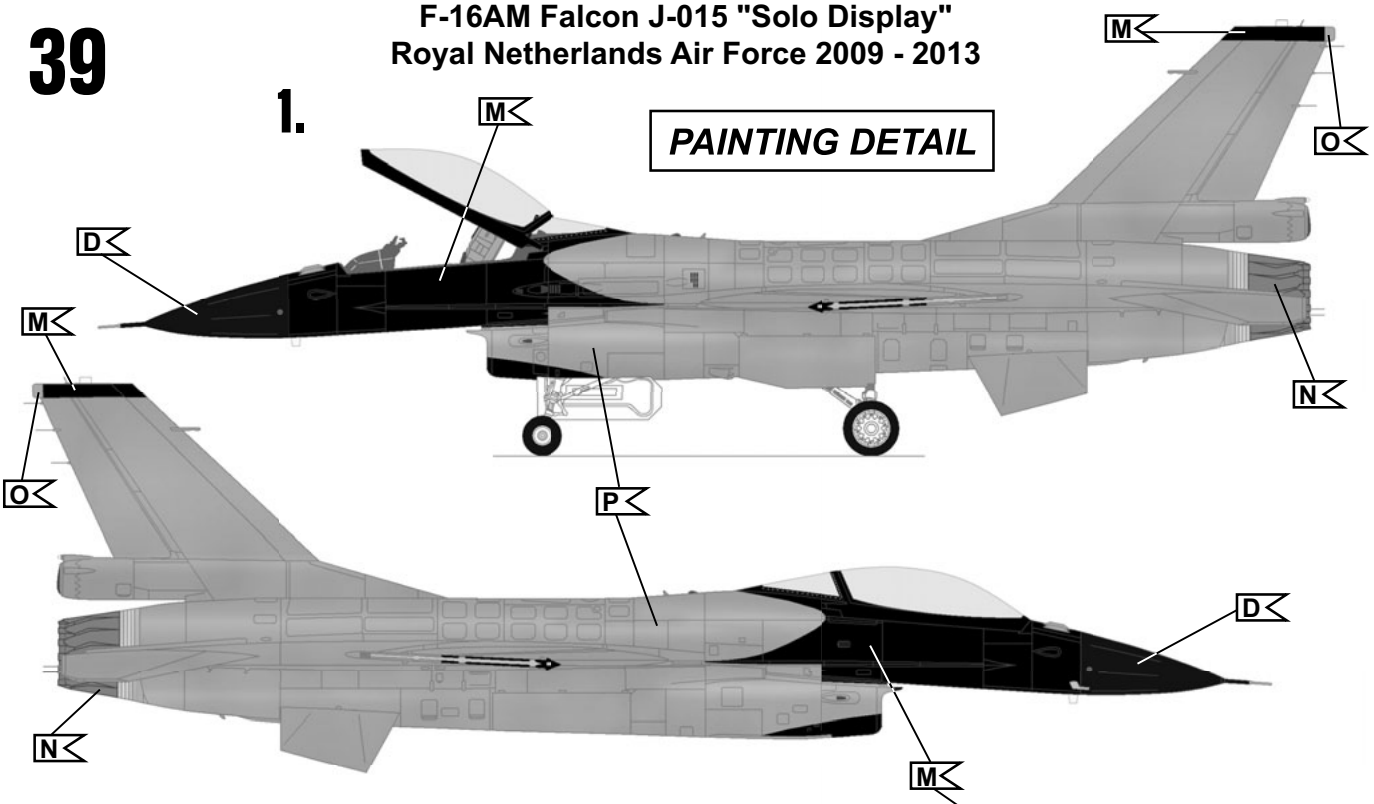

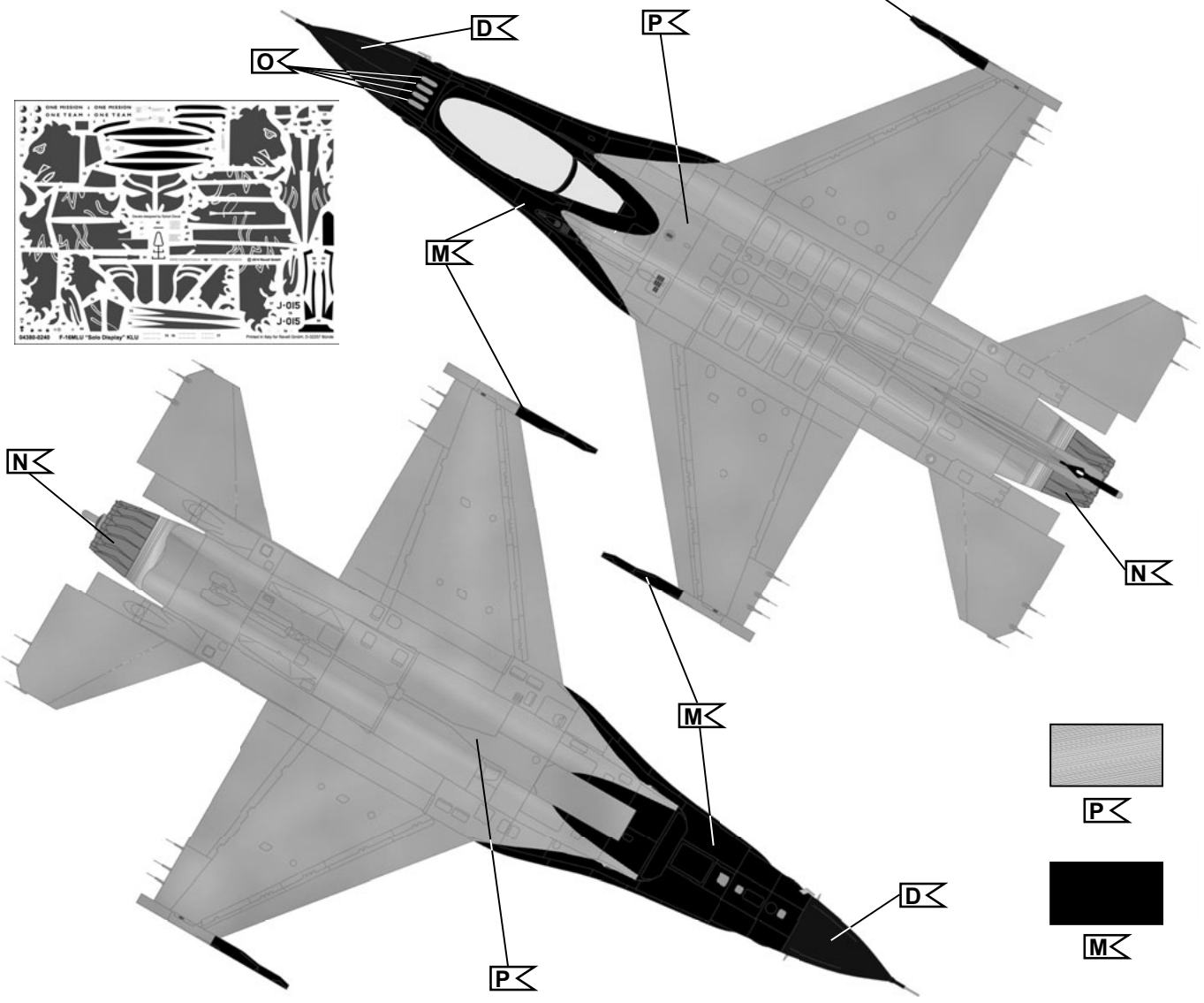

PAGE 13

40

DECAL Soft
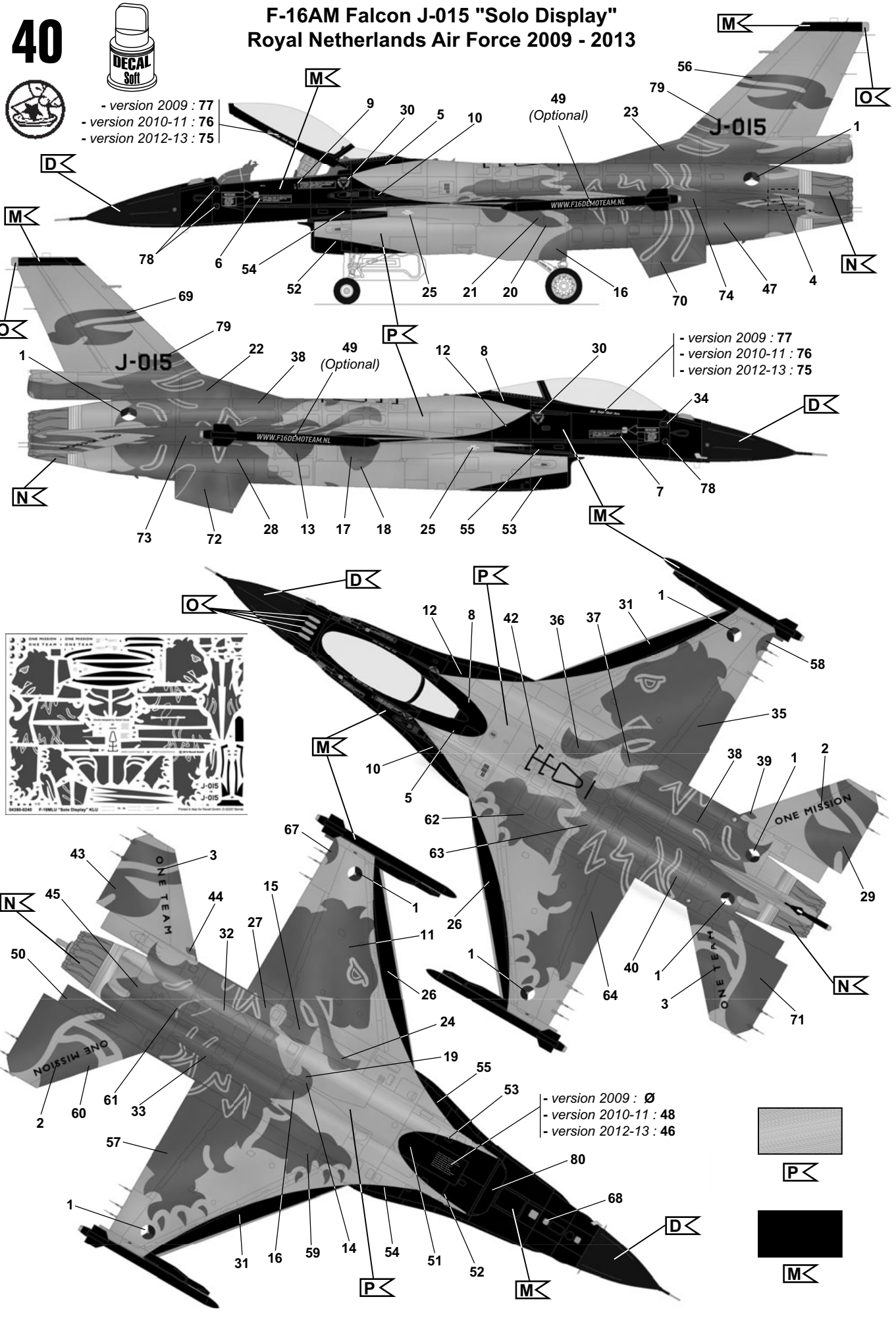
F-16AM Falcon J-015 "Solo Display"
Royal Netherlands Air Force 2009 - 2013