UH-1D SAR Equipment

for German AirForce / Army

Verarbeitunghinweise für Decals

Die Decals besitzen einen druchgängigen Trägerfilm, d.h. jedes Symbol/ jede Schrift muss mehr oder weniger randnah ausgeschnitten werden.

- Vor dem Aufbringen der Decals sollte das Modell hochglänzend lackiert sein, damit sich keine Luft unter dem Decal sammelt.
-Das entsprechende Decal ausschneiden und kurz in Wasser eintauchen bis es sich vollgesaugt hat.
-Danach beiseite legen bis sich der Trägerfilm gelöst hat.
-Lässt sich der Trägerfilm auf dem Papier verschieben, kann man das Decal aufbringen.
-Das Papier mit einer Pinzette greifen und samt Trägerfilm zum Modell führen. Das Decal an der gewünschten Stelle mit einem feuchten Pinsel oder Wattestäbchen vom Papier auf das Modell schieben. Zum Ausrichten immer die Modelloberfläche anfeuchten. Danach überschüssiges Wasser mit einem Küchenpapier aufnehmen.
- Das Decal kann zusätzlich mit Weichmachern behandelt werden. Gute Ergebnisse erzielt man z.B. mit ModelMaster-Decal Solvent oder MicroSol.
-Nach 12-24 Std Trocknung sollten die Decals mit glänzendem Klarlack versiegelt werden. Danach kann je nach Wunsch auch Mattlack aufgetragen werden.

alle Angaben ohne Gewähr

Decal handling instructions

The decal carrier film covers the entire sheet.
Therefore, each single decal item has to be cut out indivdually.

-apply a gloss varnish on your model before in order to avoid silvering.
-cut the chosen decal out of the sheet dip it into lukewarm water until it is fully soaked. A drop of washing-up liquid in the water will eliminate its surface tension.
-Put the decal aside and wait until the decal film begin to losen from the sheet paper.
-The decal can be applied when it is possible to slide it on the sheet paper.
-Grab the decal with the sheet paper with tweezers and hold it near to the desired place on the model. Bring the decal with the help of a wet brush or cotton bud onto the model. While adjusting the decal's position, always wet the spot. Absorb excess water with a paper towel afterwards.
-Additionally the decal can be treated with a softening agent. Good results will be achieved with ModelMaster Decal Solvent or MicroSol.
-Let the decals dry 12-24 hours before sealing them with a forther coat of gloss, semi-gloss or matt varnish as desired.

excluding all warranties

Verarbeitungshinweise für Resin
Resin ist ein Zwei-Komponenten-Polyurethanharz, welches in Silikonformen gegossen wird. Vor der Lackirung/Bemalung sollten die Teile mit Wasser und Seife entfettet werden. Das Material lässt sich nur mittels Sägen, Schleifen oder Feilen bearbeiten - sprich allen spanabhebenden Verfahren. Schneiden mit einem Skalpl wie bei Polystyrol ist nur bei sehr dünnen Schichten, wie etwa den Fischhäuten der Formentrennung, möglich. Entstehender Staub sollte gebunden werden und keinesfalls eingatmet werden. Resin wird mittels Sekundenkleber oder 2-Komponentetn-Klebstoffen verklebt.

Handling instructions for resin
Resin is a two-component polyurethane that is poured into silicone molds. Before painting, the parts should be degreased with soap and water. The material can only be processed by sawing, drilling, grinding or filing. Cutting with a scalp as with polystyrene is only possible with very thin layers. Any dust produced should be bound and never inhaled. Resin is glued using super glue or 2-component adhesives.

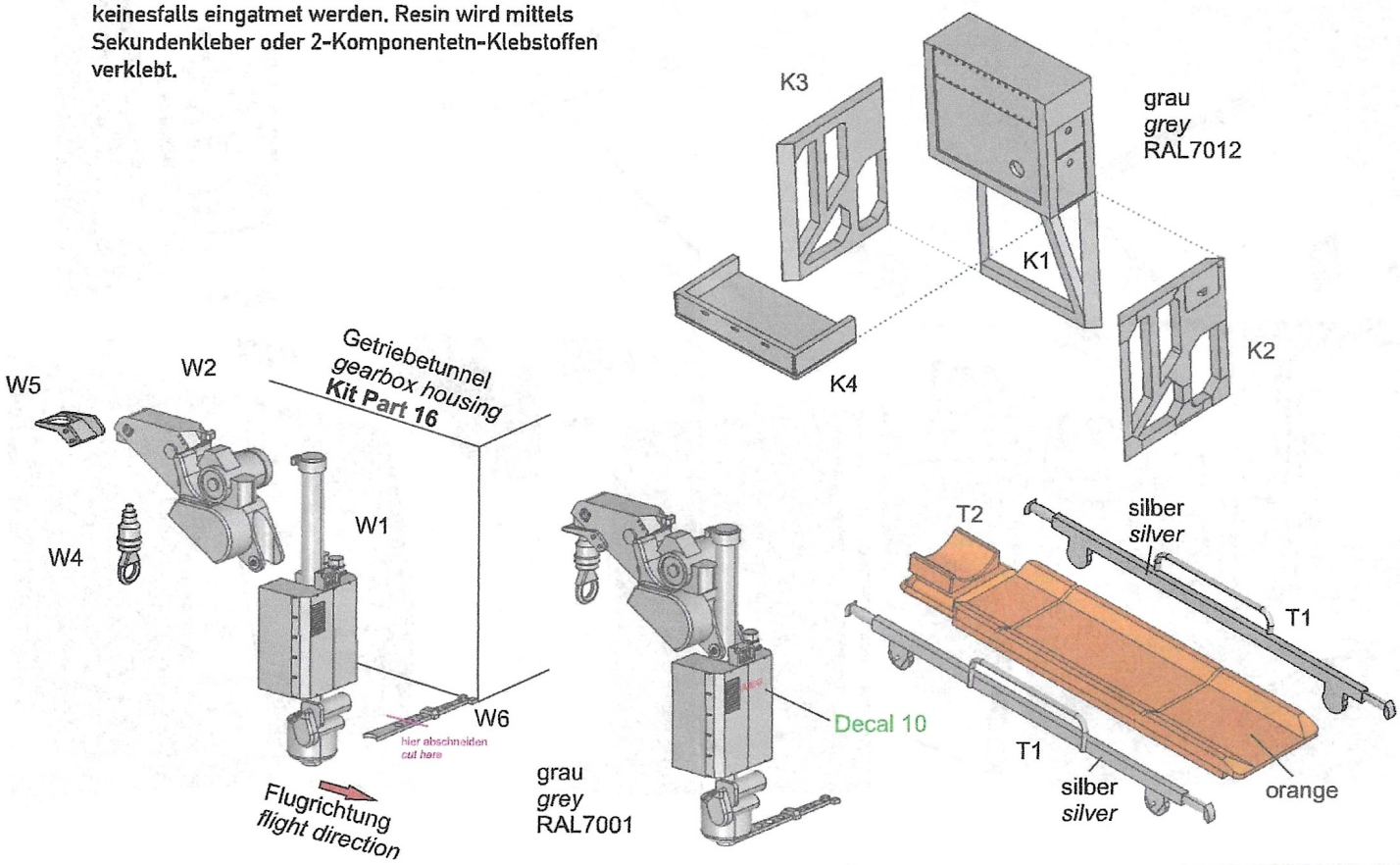

©David Funke 2021, Irrtümer und Änderungen vorbehalten

UH-1D SAR Equipment

for German AirForce / Army

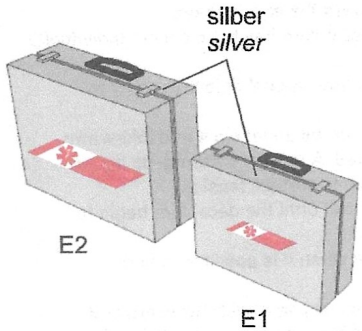

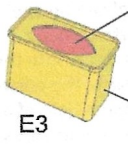

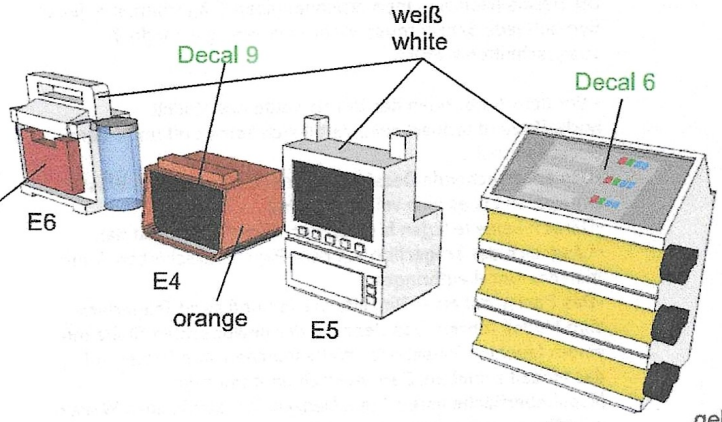

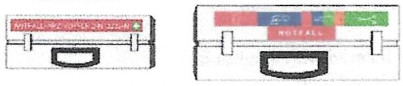

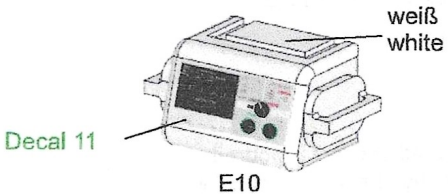

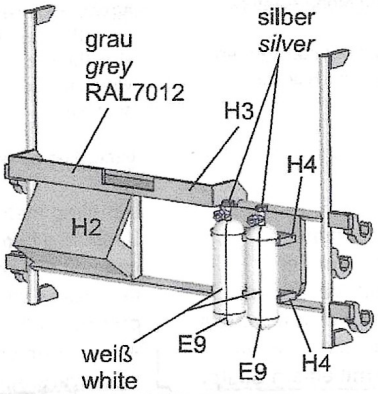

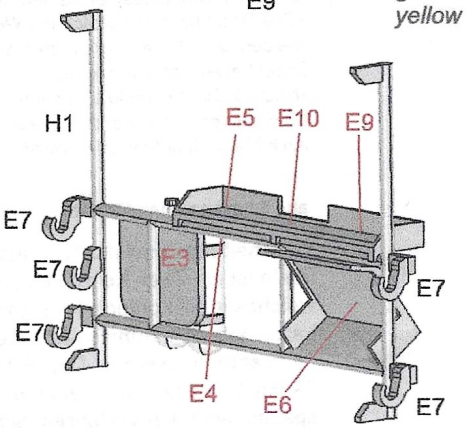

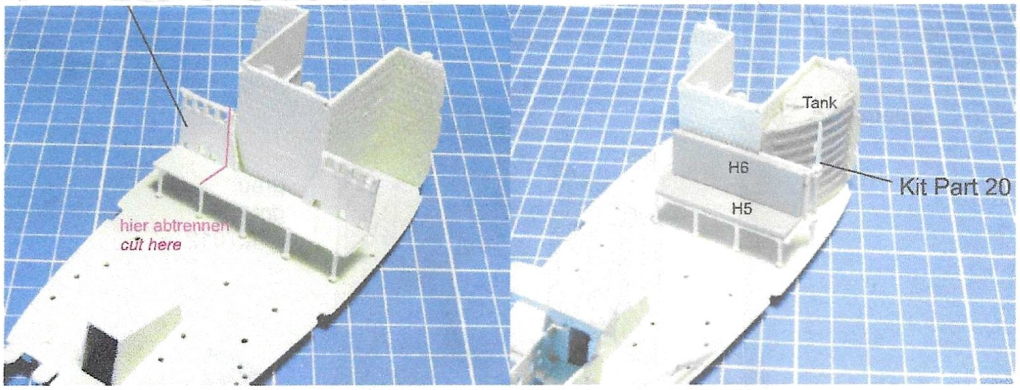

©David Funke 2021, Irrtümer und Änderungen vorbehalten