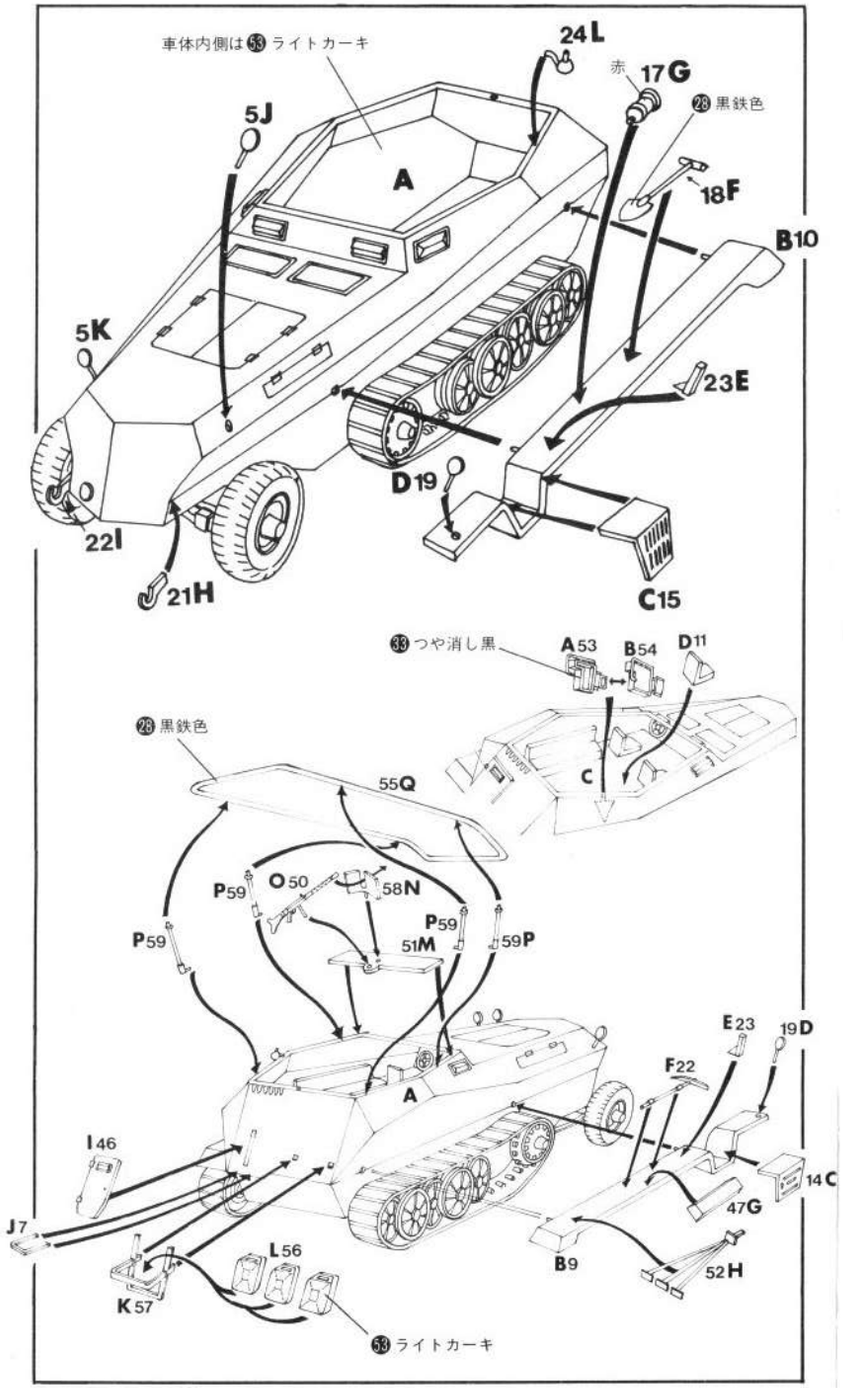

PRINTED IN JAPAN

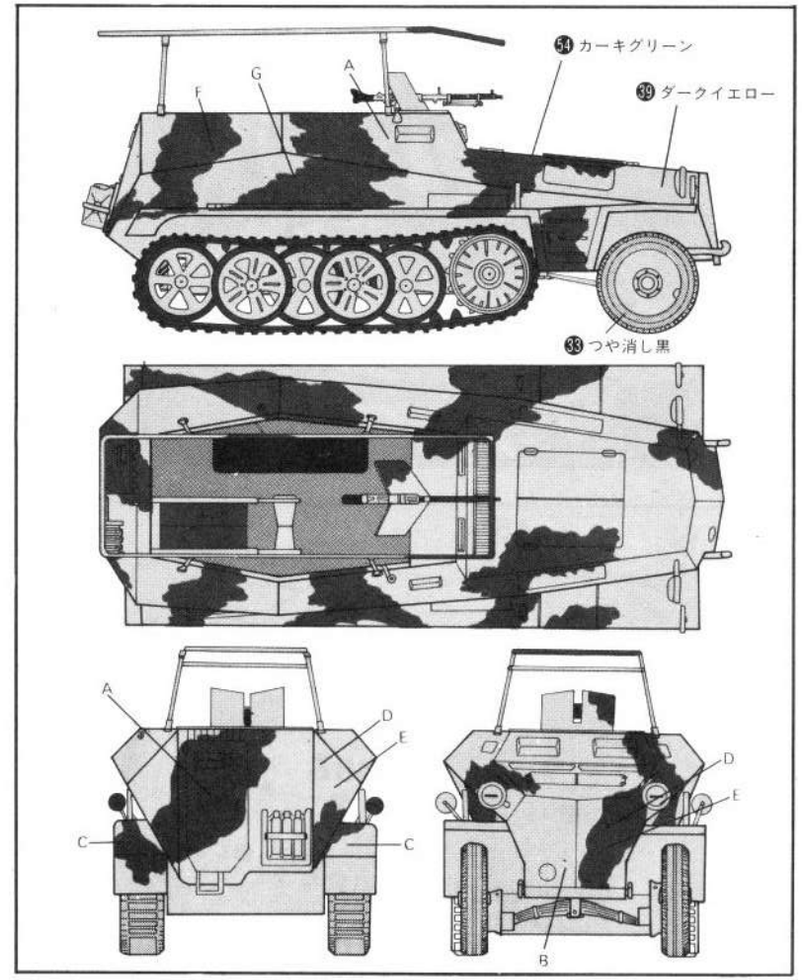

★スライドマークはどれか1ブロックを選んで図のAの位置にAのマーク、Bの位置にBのマークというようにはって下さい。

1943年2月からドイツの軍用車輌はすべてサンディーイエローに変わりました。迷彩はこの上に作戦に応じて現地でダークグリーン、レッドブラウンなどを使っておこなわれました。迷彩模様はインクスポット、メロメロ(しま状)、ジグザグ等多くの種類があります。

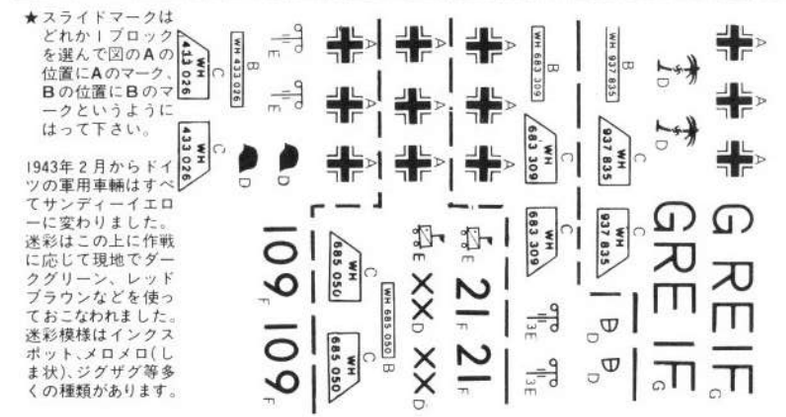

sd. kfz. 250/3

1/72スケール　ミニボックスEシリーズ

ドイツハーフトラック Sd. kfz. 250/3

mini BOX
E37
KIT No. MB-137

Hasegawa
ハセガワ

《ハーフトラックSd. kfz. 250/3について》

Sd.kfz.250は歩兵部隊の機械化をめざしたドイツ陸軍兵器部の要求により、小型装甲兵員輸送車として開発されました。1939年デマグ社が完成した1 t ハーフトラックSd.kfz.10を基本とし、ブーシングNAG社が開発した装甲ボディを使用し、Sd.kfz.10の装甲型といえますが、足まわりの転輪は左右1組ずつSd.kfz.10よりも減らしてあります。

基本型である250/1から250/12までの12種類の仕様型と、Sd.kfz252弾薬運搬車、Sd.kfz.253装甲観測車など数々のバリエーションがあり、またSd.kfz.250/3は無線指揮装置を搭載した無線車で、北アフリカ戦線でロンメル元帥の乗車として活躍したので有名です。

《主要要目》

乗員：6名　戦闘重量：5.7トン
全長：4.57m　全幅：1.93m
全高：1.52m
エンジン：マイバッハHL42
最大速度：59.2km/h

家庭用品品質表示法による接着剤品質表示

取扱い上の注意
1. 幼児の手の届かないところに保存し、いたずらをしない様注意して下さい
2. 火気に注意し換気をよくして下さい
3. 故意に吸わない様注意して下さい

表示者　SZ 3000　SZ 3006　SZ 5013

部品を取り出した空袋は幼児が被ったりしないように破り捨てて下さい

SPECIFICATION
GENERAL
CREW: 6; COMMANDER AND DRIVER, 4 MEN.
BATTLE WEIGHT: 5.7 TONS.
DIMENSIONS
LENGHT OVERALL: 15 FT.
HEIGHT: 5 FT.
WIDTH: 6 FT. 4 1/2 IN.
TRACK CENTRES / WHEEL BASE: 5 FT. 3 1/2 IN. /5 FT. 2 IN.
TRACK WIDTH: 8 IN.
ENGINE
MAYBACK HL 42 TUKRM OR TUKRRM PETROL, 6 CYLINDERS IN LINE, 4171 CC.100 B.H.P. AT 2,800 R.P.M.
FUEL: 31 GALLONS IN TANK ON REAR RIGHT HAND SIDE OF FIGHTING COMPARTMENT.
ARMOUR
HOMOGENEOUS WELDED AND RIVETED ARMOUR PLATE.
HULL: 14.5 MM. AT 12°.
GLACIS: 10 MM. AT 83°.
SIDES: 8 MM. AT 40° UPPER, AND 28° LOWER.
REAR: 8 MM. AT 23°
FLOOR: 6 MM. HORIZONTAL.
ARMAMENT: TWO 7.92 MM. MG34.
SPECIAL EQUIPMENT: FU7-FU8 RADIO SETS FOR AIR TO GROUND COMMUNICATIONS.
PERFORMANCE
MAXIMUM ROAD SPEED: 37 M.P.H.
MAXIMUM GRADIENT: 24°.
WADING DEPTH: 2 FT. 4 IN.
RANGE: 186 MILES ON ROADS; 109 MILES CROSS-COUNTRY.

㈱長谷川製作所　静岡県焼津市八楠1193の2　〒425

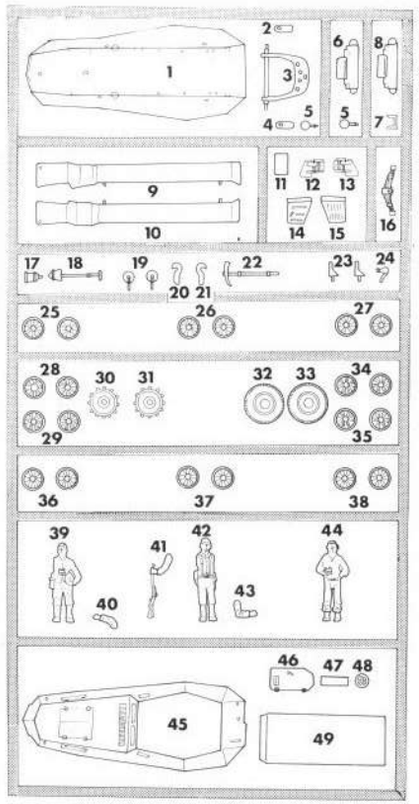
1
2
3
4
5
6
7
8
9
10
11
12
13
14
15
16
17
18
19
20
21
22
23
24
25
26
27
28
29
30
31
32
33
34
35
36
37
38
39
40
41
42
43
44
45
46
47
48
49

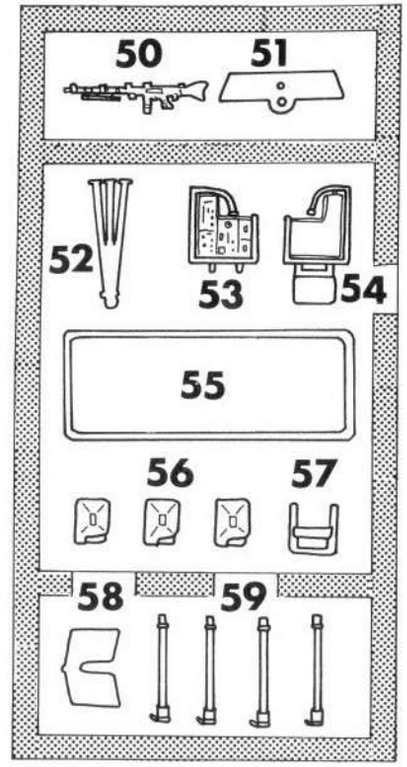
50
51
52
53
54
55
56
57
58
59

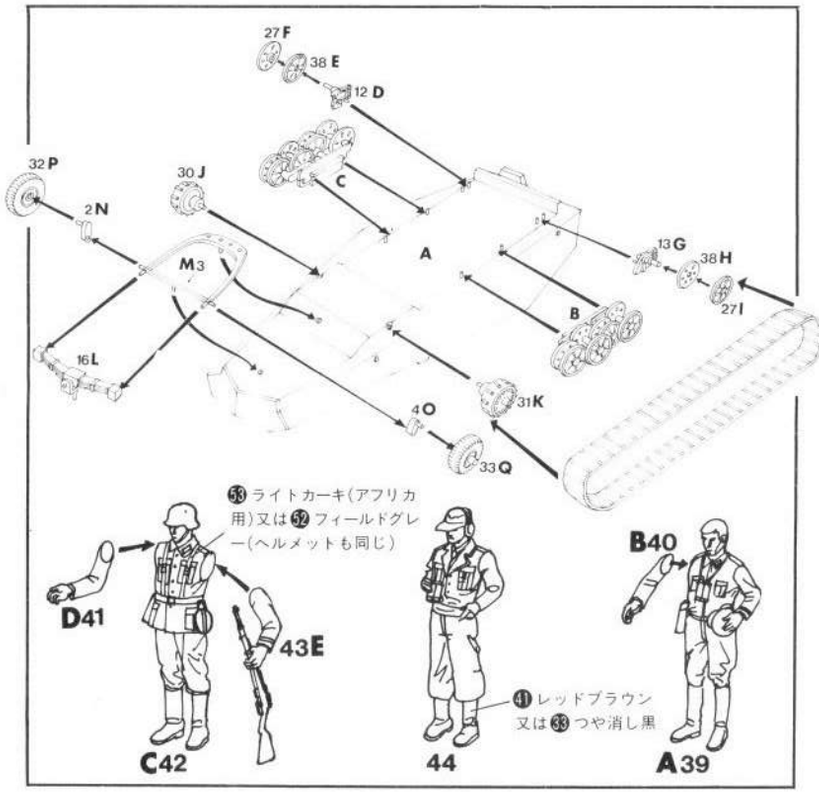
27F
38E
12D
32P
30J
2N
C
A
M3
13G
38H
27I
B
16L
31K
4O
33Q
㊸ライトカーキ(アフリカ用)又は㊷フィールドグレー(ヘルメットも同じ)
D41
43E
B40
㊶レッドブラウン又は㊳つや消し黒
C42
44
A39

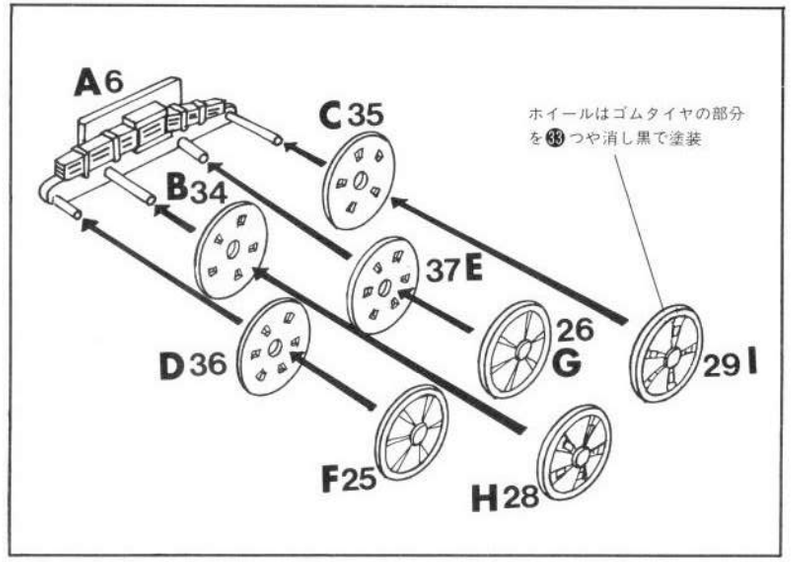
A6
C35
ホイールはゴムタイヤの部分を㊳つや消し黒で塗装
B34
37E
26
G
29I
D36
F25
H28

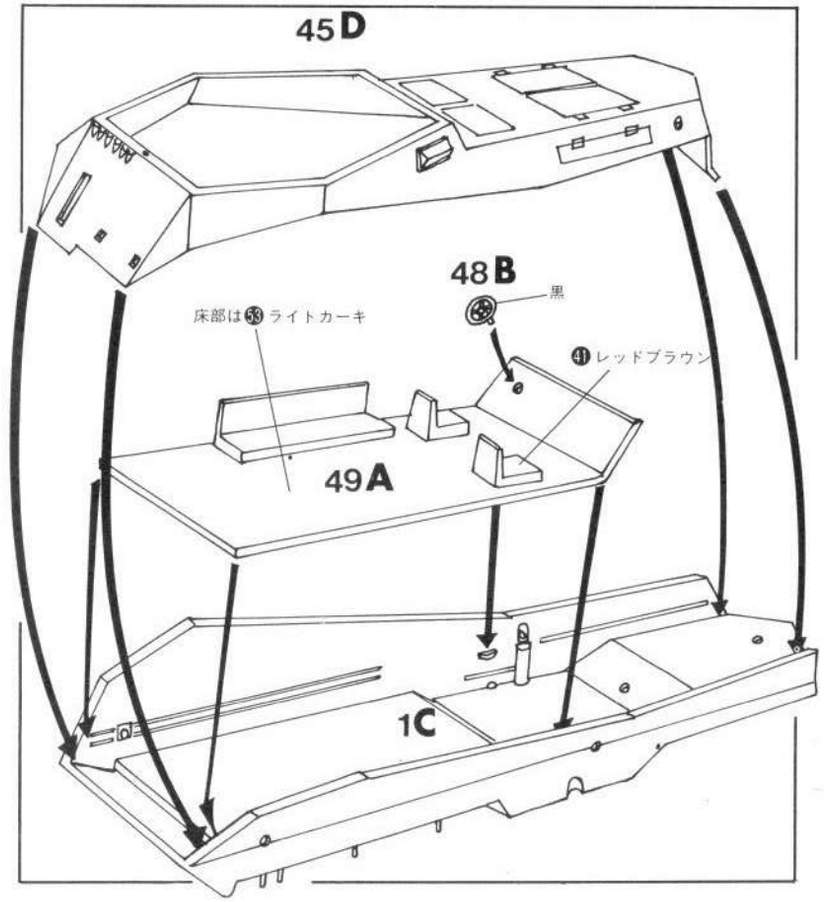
45D
48B
黒
床部は㊸ライトカーキ
㊶レッドブラウン
49A
1C

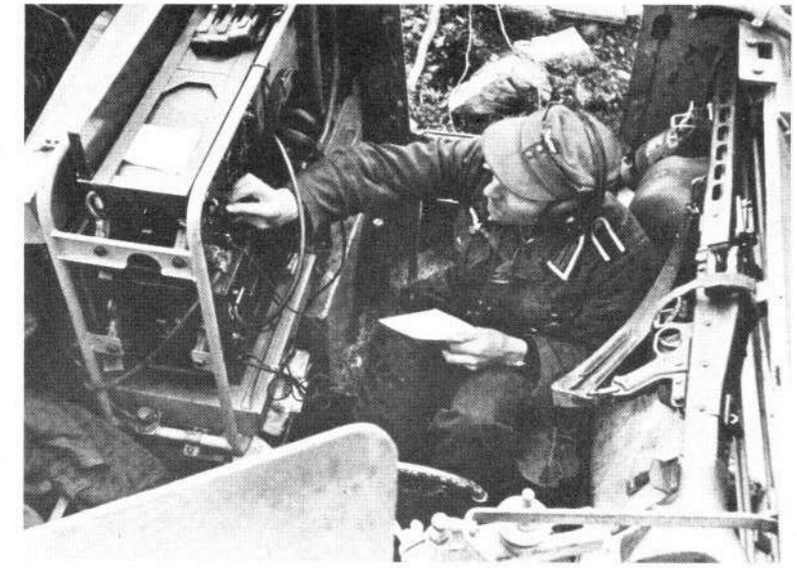

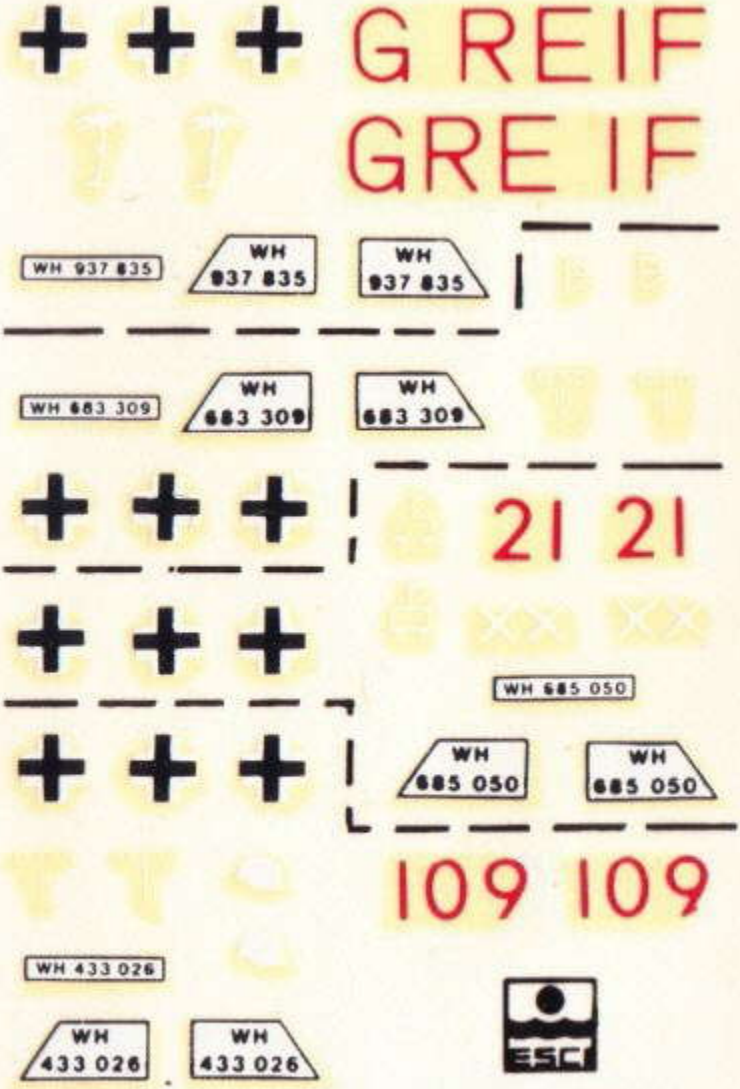

ESCI

MADE IN ITALY.

KIT .8027

SD.KFZ. 250/3